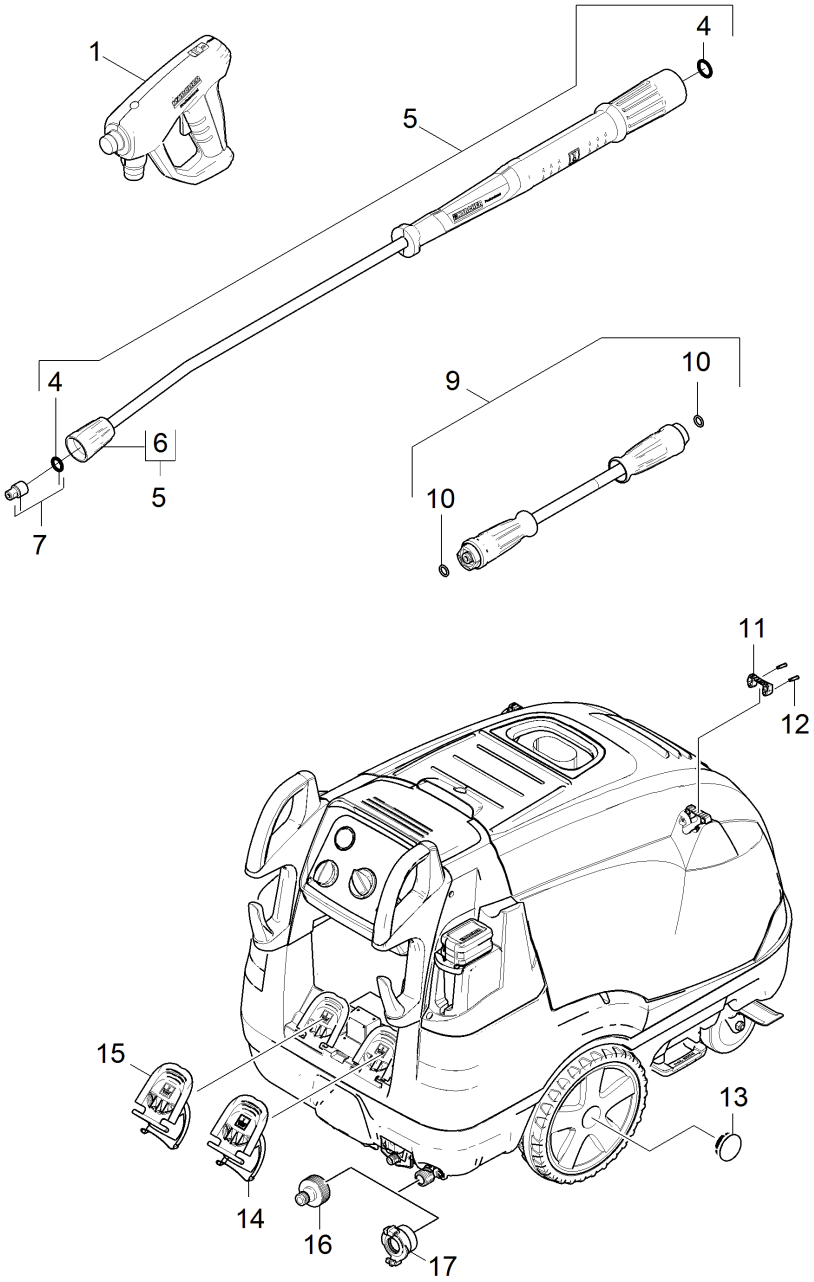
1
4
5
4
6
5
7
9
10
10
11
12
15
13
14
16
17

POS	Cod. articolo	Descrizione	Numero	Unità
1	4.118-005.0	EASY!Force Advanced	1.000	ST
4	2.880-001.0	Set di ricambi guarnizioni TR	2.000	ST
5	4.112-000.0	Lancia TR 1050 mm	1.000	ST
6	4.112-011.0	Parte di protezione TR solo per ricambio	1.000	ST
7	2.113-026.0	Bocchetta power TR 25060	1.000	ST
9	6.110-031.0	Tubazione TR girevole DN8 31,5MPa 10m	1.000	ST
10	2.880-154.0	Kit O-Ring	1.000	ST
11	5.424-162.0	Fissaggio lancia	1.000	ST
12	5.314-143.0	Perno fissaggio lancia	2.000	ST
13	2.889-086.0	Set coprimozzo	2.000	ST
14	5.064-231.0	Coperchio chimica 2	1.000	ST
15	5.064-221.0	Coperchio chimica 1	1.000	ST
16	2.640-492.0	Set collegamento idrico 1 "	1.000	ST
17	6.388-458.0	GIUNTO X TUBO 1''	1.000	ST