1030 Distinta breve dei ricambi (1.071-927.3)

Professional \ Idropulitrice acqua calda \ Motore elettrico \ HDS 13/20-4 S *EU-I \ Distinta breve dei ricambi

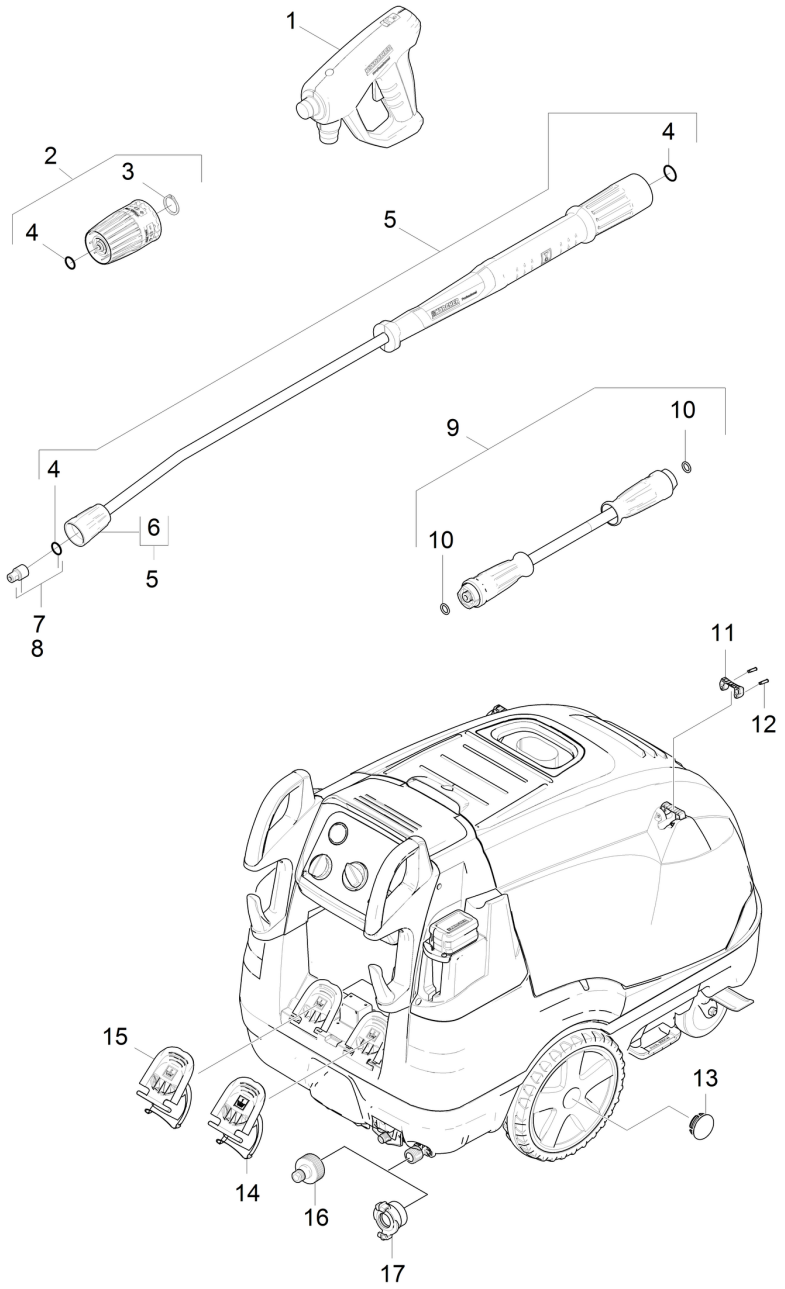

POS	Cod. articolo	Descrizione	Numero	Unità
1	4.118-005.0	EASY!Force Advanced	1.000	ST
2	4.118-009.0	Regolatore rotativo TR 700L	1.000	ST
3	7.343-069.0	Anello di sicurezza 25x1,2-1.4122 DIN 4	1.000	ST
4	2.880-001.0	Set di ricambi guarnizioni TR	3.000	ST
5	4.112-000.0	Lancia TR 1050 mm	1.000	ST
6	4.112-011.0	Parte di protezione TR solo per ricambio	1.000	ST
7	2.113-028.0	Bocchetta power TR 25070	1.000	ST
8	2.114-011.0	Ugello vapore TR 40100	1.000	ST
9	6.110-038.0	Tubazione TR DN8 40MPa 10m	1.000	ST
10	2.880-154.0	Kit O-Ring	1.000	ST
11	5.424-162.0	Fissaggio lancia	1.000	ST
12	5.314-143.0	Perno fissaggio lancia	2.000	ST
13	2.889-086.0	Set coprimozzo	2.000	ST
14	5.064-231.0	Coperchio chimica 2	1.000	ST
15	5.064-221.0	Coperchio chimica 1	1.000	ST
16	2.640-492.0	Set collegamento idrico 1 "	1.000	ST
17	6.388-458.0	GIUNTO X TUBO 1''	1.000	ST