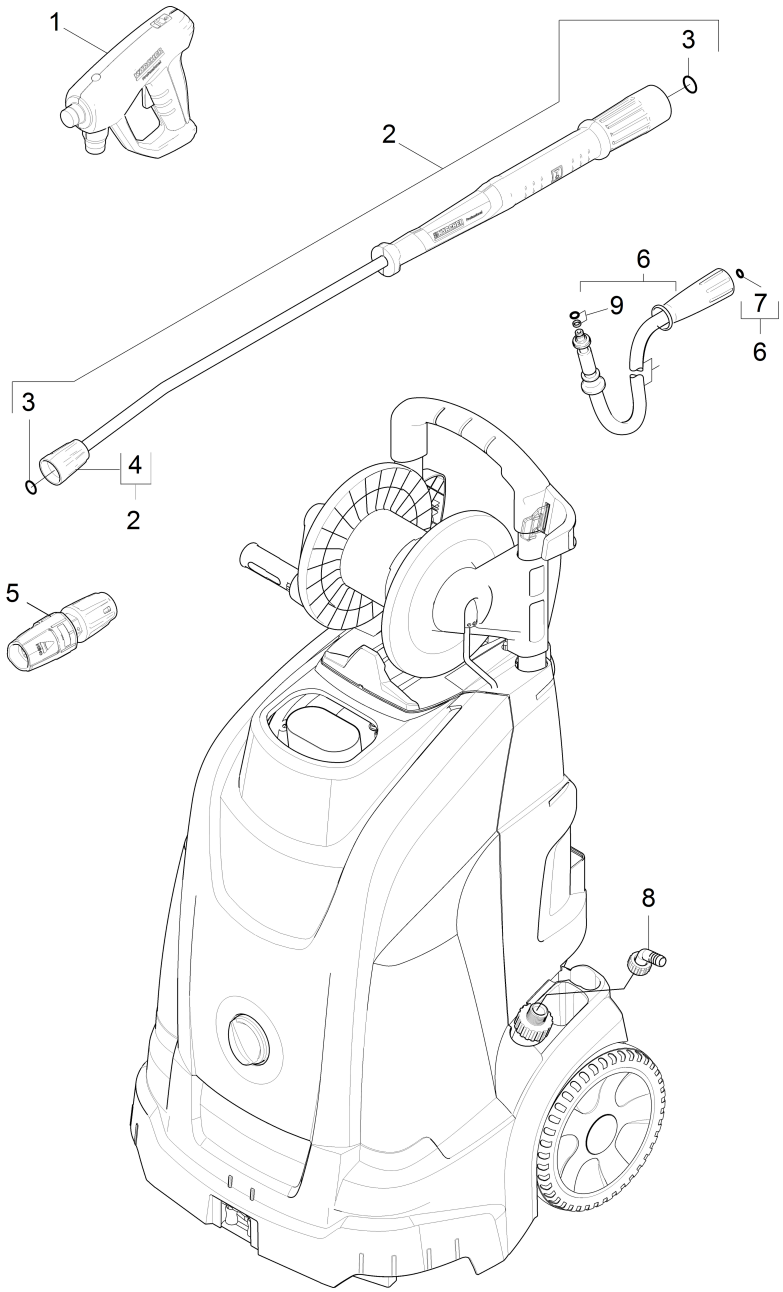
1
2
3
3
4
2
5
6
7
6
9
8

POS	Cod. articolo	Descrizione	Numero	Unità
1	4.118-005.0	EASY!Force Advanced	1.000	ST
2	4.112-006.0	Lancia TR 840 mm	1.000	ST
3	2.880-001.0	Set di ricambi guarnizioni TR	2.000	ST
4	4.112-011.0	Parte di protezione TR solo per ricambio	1.000	ST
5	4.117-028.0	Triplo ugello TR 033	1.000	ST
6	6.110-036.0	Tubazione TR DN6 25MPa 15m	1.000	ST
7	2.880-154.0	Kit O-Ring	1.000	ST
8	6.362-078.0	Anello di tenuta 13,3x2,4	1.000	ST
8	5.443-285.0	Raccordo tubo	1.000	ST
8	5.310-062.0	Dado	1.000	ST
9	4.363-691.0	Anello di tenuta kpl. -nur fuer Ersatz-	1.000	ST