# 1030 Distinta breve dei ricambi (1.064-909.3)

Professional \ Idropulitrice acqua calda \ Motore elettrico \ HDS 5/13 UX *EU \ Distinta breve dei ricambi

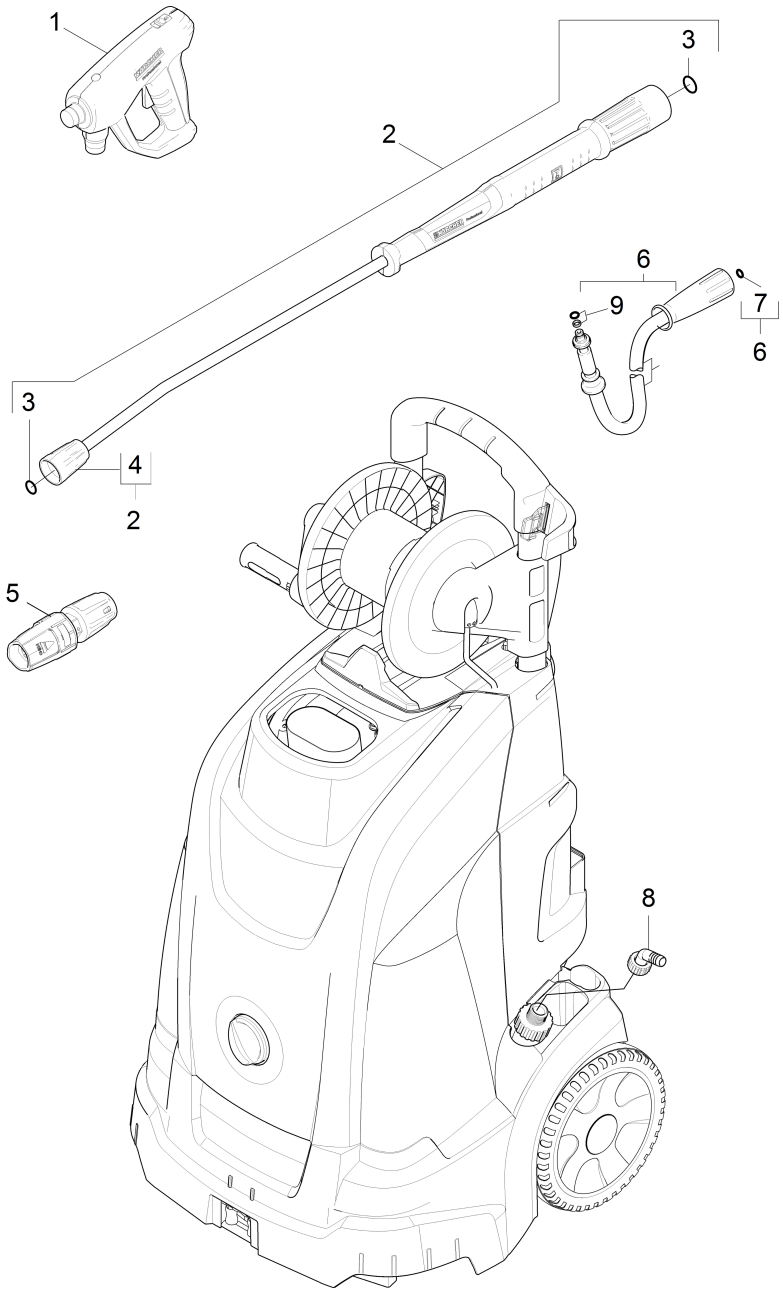

| POS | Cod. articolo | Descrizione | Numero | Unità |
|---|---|---|---|---|
| 1 | 4.118-005.0 | EASY!Force Advanced | 1.000 | ST |
| 2 | 4.112-006.0 | Lancia TR 840 mm | 1.000 | ST |
| 3 | 2.880-001.0 | Set di ricambi guarnizioni TR | 2.000 | ST |
| 4 | 4.112-011.0 | Parte di protezione TR solo per ricambio | 1.000 | ST |
| 5 | 4.117-029.0 | Triplo ugello TR 034 | 1.000 | ST |
| 6 | 6.110-036.0 | Tubazione TR DN6 25MPa 15m | 1.000 | ST |
| 7 | 2.880-154.0 | Kit O-Ring | 1.000 | ST |
| 8 | 6.362-078.0 | Anello di tenuta 13,3x2,4 | 1.000 | ST |
| 8 | 5.443-285.0 | Raccordo tubo | 1.000 | ST |
| 8 | 5.310-062.0 | Dado | 1.000 | ST |
| 9 | 4.363-691.0 | Anello di tenuta kpl. -nur fuer Ersatz- | 1.000 | ST |