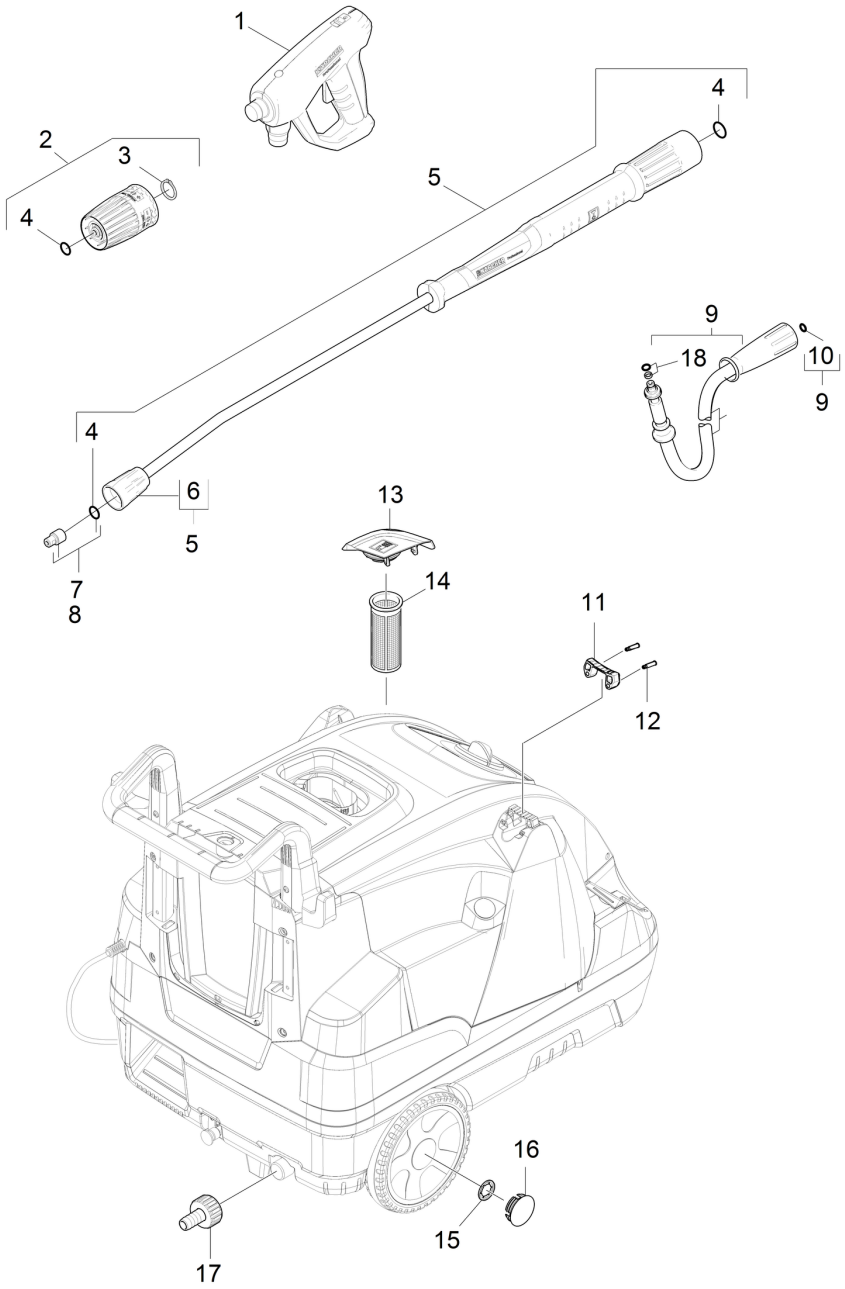
1
2
3
4
4
5
9
18
10
9
4
6
5
7
8
13
14
11
12
16
15
17

| POS | Cod. articolo | Descrizione | Numero | Unità |
|---|---|---|---|---|
| 1 | 4.118-005.0 | EASY!Force Advanced | 1.000 | ST |
| 2 | 4.118-007.0 | Regolatore rotativo TR 270L | 1.000 | ST |
| 3 | 7.343-069.0 | Anello di sicurezza 25x1,2-1.4122 DIN 4 | 1.000 | ST |
| 4 | 2.880-001.0 | Set di ricambi guarnizioni TR | 3.000 | ST |
| 5 | 4.112-000.0 | Lancia TR 1050 mm | 1.000 | ST |
| 6 | 4.112-011.0 | Parte di protezione TR solo per ricambio | 1.000 | ST |
| 7 | 2.113-021.0 | Bocchetta power TR 25040 | 1.000 | ST |
| 8 | 2.114-001.0 | Ugello vapore TR 40045 | 1.000 | ST |
| 9 | 6.110-037.0 | Tubazione TR girevole DN6 25MPa 15m | 1.000 | ST |
| 10 | 2.880-154.0 | Kit O-Ring | 1.000 | ST |
| 11 | 5.424-162.0 | Fissaggio lancia | 1.000 | ST |
| 12 | 5.314-143.0 | Perno fissaggio lancia | 2.000 | ST |
| 13 | 4.064-021.0 | Coperchio combustibile completo | 1.000 | ST |
| 14 | 5.731-039.0 | Filtro | 1.000 | ST |
| 15 | 6.343-162.0 | Disco protettivo -25 | 2.000 | ST |
| 16 | 2.889-086.0 | Set coprimozzo | 2.000 | ST |
| 17 | 2.640-492.0 | Set collegamento idrico 1 " | 1.000 | ST |
| 18 | 4.363-691.0 | Anello di tenuta kpl. -nur fuer Ersatz- | 1.000 | ST |