1030 Distinta breve dei ricambi (1.174-906.3)

Professional \ Idropulitrice acqua calda \ Motore elettrico \ HDS 8/18-4 CX *EU-I \ Distinta breve dei ricambi

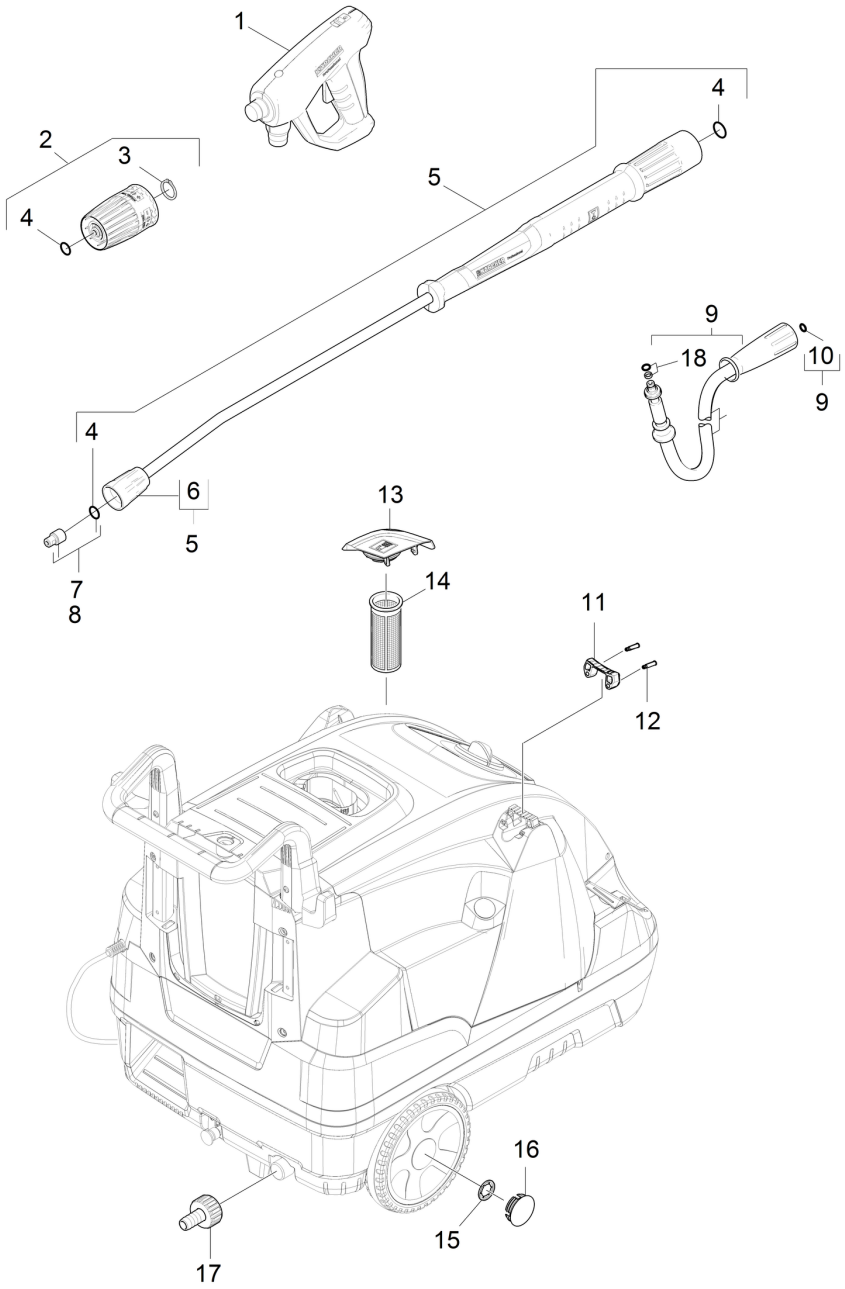

POS	Cod. articolo	Descrizione	Numero	Unità
1	4.118-005.0	EASY!Force Advanced	1.000	ST
2	4.118-009.0	Regolatore rotativo TR 700L	1.000	ST
3	7.343-069.0	Anello di sicurezza 25x1,2-1.4122 DIN 4	1.000	ST
4	2.880-001.0	Set di ricambi guarnizioni TR	3.000	ST
5	4.112-000.0	Lancia TR 1050 mm	1.000	ST
6	4.112-011.0	Parte di protezione TR solo per ricambio	1.000	ST
7	2.113-008.0	Bocchetta power TR 25043	1.000	ST
8	2.114-002.0	Ugello vapore TR 40050	1.000	ST
9	6.110-037.0	Tubazione TR girevole DN6 25MPa 15m	1.000	ST
10	2.880-154.0	Kit O-Ring	1.000	ST
11	5.424-162.0	Fissaggio lancia	1.000	ST
12	5.314-143.0	Perno fissaggio lancia	2.000	ST
13	4.064-021.0	Coperchio combustibile completo	1.000	ST
14	5.731-039.0	Filtro	1.000	ST
15	6.343-162.0	Disco protettivo -25	2.000	ST
16	2.889-086.0	Set coprimozzo	2.000	ST
17	2.640-492.0	Set collegamento idrico 1 "	1.000	ST
18	4.363-691.0	Anello di tenuta kpl. -nur fuer Ersatz-	1.000	ST