HD 10/16-4 Cage Ex

La nuova idropulitrice HD 10/16-4 Cage Ex (1.353-762), in esecuzione antideflagrante, è stata ideata da Kärcher, il più grande produttore al mondo di idropulitrici, per lo specifico utilizzo in aree a pericolo d'esplosione.

1

2

3
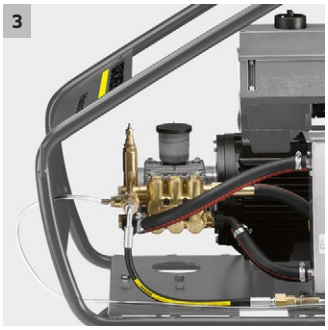

4

1 Teleio conduttivo verniciato a polvere

- Telaio tubolare robusto in acciaio inox
- Gancio per essere attaccata alle gru

2 Design antideflagrante

- Ruote in gomma
- Temperatura di superficie sempre sotto i 200°C.

3 Potente e resistente

- Motore elttrico a 4-pole, a bassa velocità raffreddato ad aria.
- Testata in ottone e pistoni in ceramica

4 Sicurezza d'esercizio

- Il filtro acqua protegge i componenti interni. Rimuoverlo, per pulirlo, è un'operazione semplice e veloce.
- La pompa non funziona mai a secco

HD 10/16-4 Cage Ex, 1.353-904.0, 2019-10-14

HD 10/16-4 Cage Ex

- Anti deflagrazione II 2G c T3
- Pompa ad albero a gomiti con pistoni in ceramica
- Motore elettrico a quattro poli raffreddato ad aria

Dati tecnici

Codice prodotto		1.353-904.0
EAN Code		4054278157887
Allacciamento elettrico	**Ph / V / Hz**	3 / 400 / 50
Portata	**l/h**	1000
Pressione di esercizio	**bar / MPa**	160 / 16
Pressione max.	**bar / MPa**	220 / 22
Temperatura di alimentazione	**°C**	50
Potenza allacciata	**kW**	5,5
Peso	**kg**	122,6
Dimensioni (Lu x La x H)	**mm**	980 × 720 × 1100

Dotazione

Tubo AP	**m**	10 / DN 8,400 bar
Lancia	**mm**	1050
Ugello Power		■
ANTI!Twist (anti attorcigliamento)		–
Pressostato		■
Lancia alta pressione		■
Servo Control		–

■ **Incluso nella consegna**

HD 10/16-4 CAGE EX
1.353-904.0

		Codice prodotto	Portata				Prezzo	Descrizione	
Pistole									
	1	4.118-020.0							■

■ Incluso nella consegna

HD 10/16-4 CAGE EX
1.353-904.0

1-2

		Codice prodotto	Dimensione ugello				Prezzo	Descrizione	
Ugello Power angolo di spruzzo 0°									
Ugello AP °0	1	2.113-036.0	60					Getto intenso per eliminare macchie e sporco ostinato	■
Ugello Power, angolo di spruzzo 25°									
Ugello Power	2	2.113-026.0	60					Ugello Power	■

■ Incluso nella consegna

HD 10/16-4 CAGE EX
1.353-904.0

1

		Codice prodotto	ID	Pressione massima di lavoro	Lunghezza		Prezzo	Descrizione	
Tubi speciali									
Tubo flessibile A.P. DN 8 10 m leitfhig	1	6.110-064.0	DN 8	400 bar	10 m				■

■ Incluso nella consegna