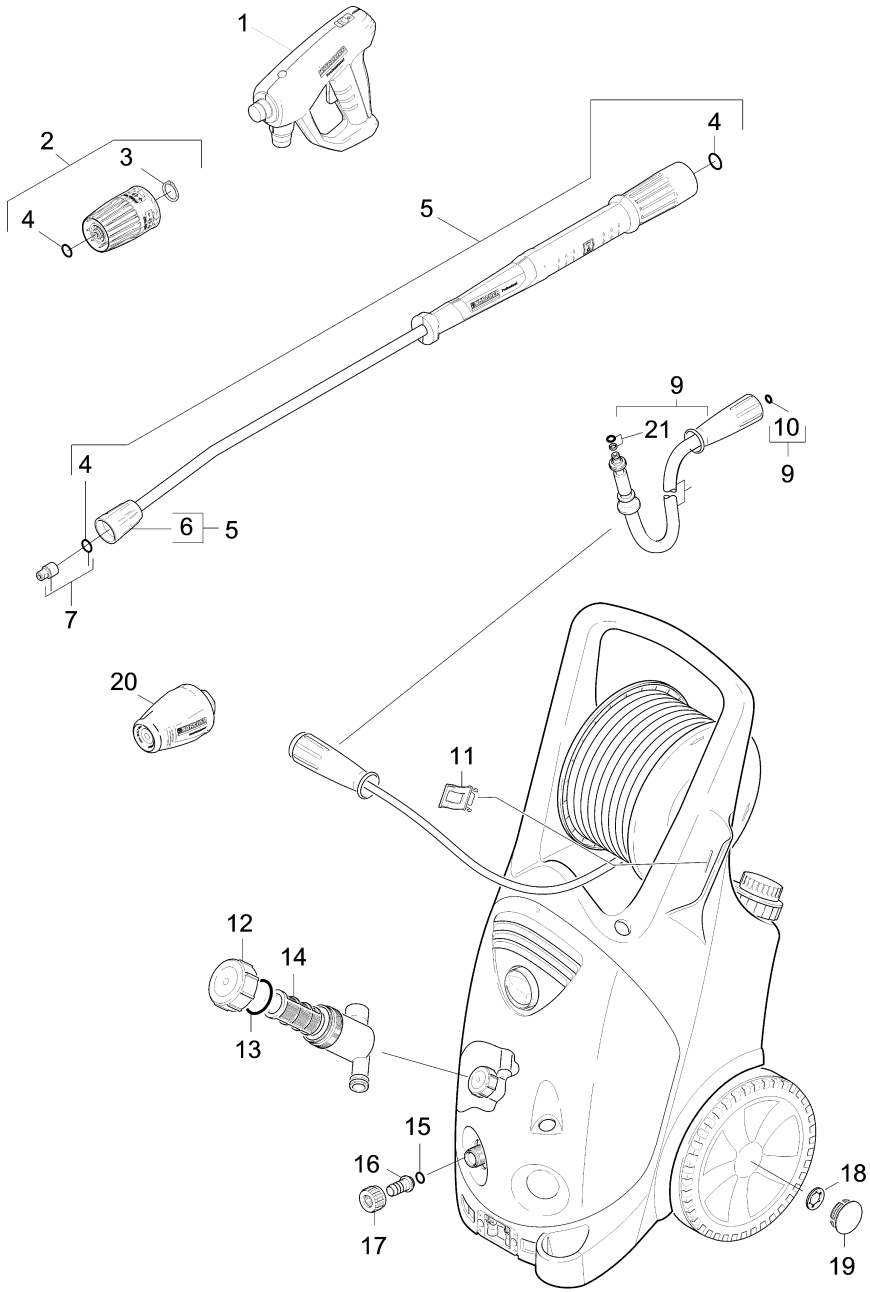
1
2
3
4
4
5
9
21
10
9
4
6
5
7
20
11
12
14
13
15
16
17
18
19

POS	Cod. articolo	Descrizione	Numero	Unità
1	4.118-005.0	EASY!Force Advanced	1.000	ST
2	4.118-008.0	Regolatore rotativo TR 416L	1.000	ST
3	7.343-069.0	Anello di sicurezza 25x1,2-1.4122 DIN 4	1.000	ST
4	2.880-001.0	Set di ricambi guarnizioni TR	1.000	ST
5	4.112-000.0	Lancia TR 1050 mm	1.000	ST
6	4.112-011.0	Parte di protezione TR solo per ricambio	1.000	ST
7	2.113-020.0	Ugello chimicho TR 25250	1.000	ST
7	2.113-015.0	Bocchetta power TR 25080	1.000	ST
9	6.110-028.0	Tubazione TR girevole DN8 40MPa 20m	1.000	ST
10	2.880-154.0	Kit O-Ring	1.000	ST
11	5.044-666.0	Supporto lancia	1.000	ST
12	5.064-453.0	Coperchio grigio polvere	1.000	ST
13	5.363-613.0	Guarnizione	1.000	ST
14	6.414-681.0	Inserto filtro	1.000	ST
15	6.362-161.0	Anello di tenuta 19,3 X 2,4	1.000	ST
16	5.443-291.0	Raccordo tubo	1.000	ST
17	5.310-076.0	Dado	1.000	ST
18	6.343-162.0	Disco protettivo -25	1.000	ST
19	2.889-086.0	Set coprimozzo	1.000	ST
20	4.114-030.0	Ugello rotante TR 070/080 Prof.	1.000	ST
21	4.363-691.0	Anello di tenuta kpl. -nur fuer Ersatz-	1.000	ST