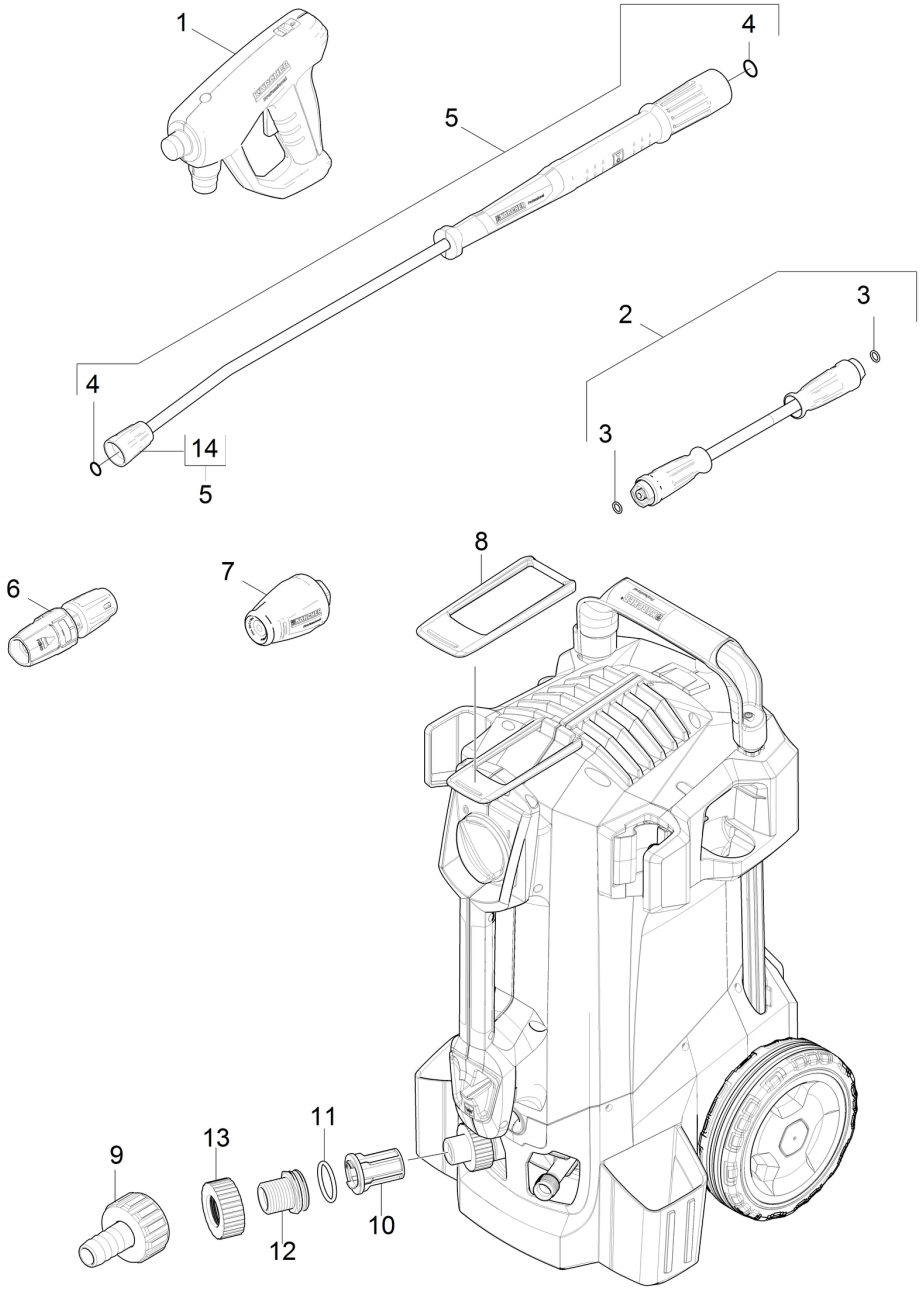
1
4
5
2
3
4
14
5
3
8
6
7
11
13
9
12
10

| POS | Cod. articolo | Descrizione | Numero | Unità |
|---|---|---|---|---|
| 1 | 4.118-005.0 | EASY!Force Advanced | 1.000 | ST |
| 2 | 6.110-034.0 | Tubazione TR DN6 25MPa 10m | 1.000 | ST |
| 3 | 2.880-154.0 | Kit O-Ring | 1.000 | ST |
| 4 | 2.880-001.0 | Set di ricambi guarnizioni TR | 2.000 | ST |
| 5 | 4.112-006.0 | Lancia TR 840 mm | 1.000 | ST |
| 6 | 4.117-027.0 | Triplo ugello TR 032 | 1.000 | ST |
| 7 | 4.114-019.0 | Ugello rotante TR 035 LowEnd | 1.000 | ST |
| 8 | 5.379-043.0 | Linguetta | 1.000 | ST |
| 9 | 4.401-056.0 | Connettore a vite | 1.000 | ST |
| 10 | 5.731-666.0 | Inserto filtro con cono | 1.000 | ST |
| 11 | 6.363-437.0 | Anello di tenuta 30x3 | 1.000 | ST |
| 12 | 5.064-423.0 | Raccordo presa d'acqua | 1.000 | ST |
| 13 | 5.064-465.0 | Dado presa d'acqua | 1.000 | ST |
| 14 | 4.112-011.0 | Parte di protezione TR solo per ricambio | 1.000 | ST |