50 Distinta breve dei ricambi (1.520-952.3)

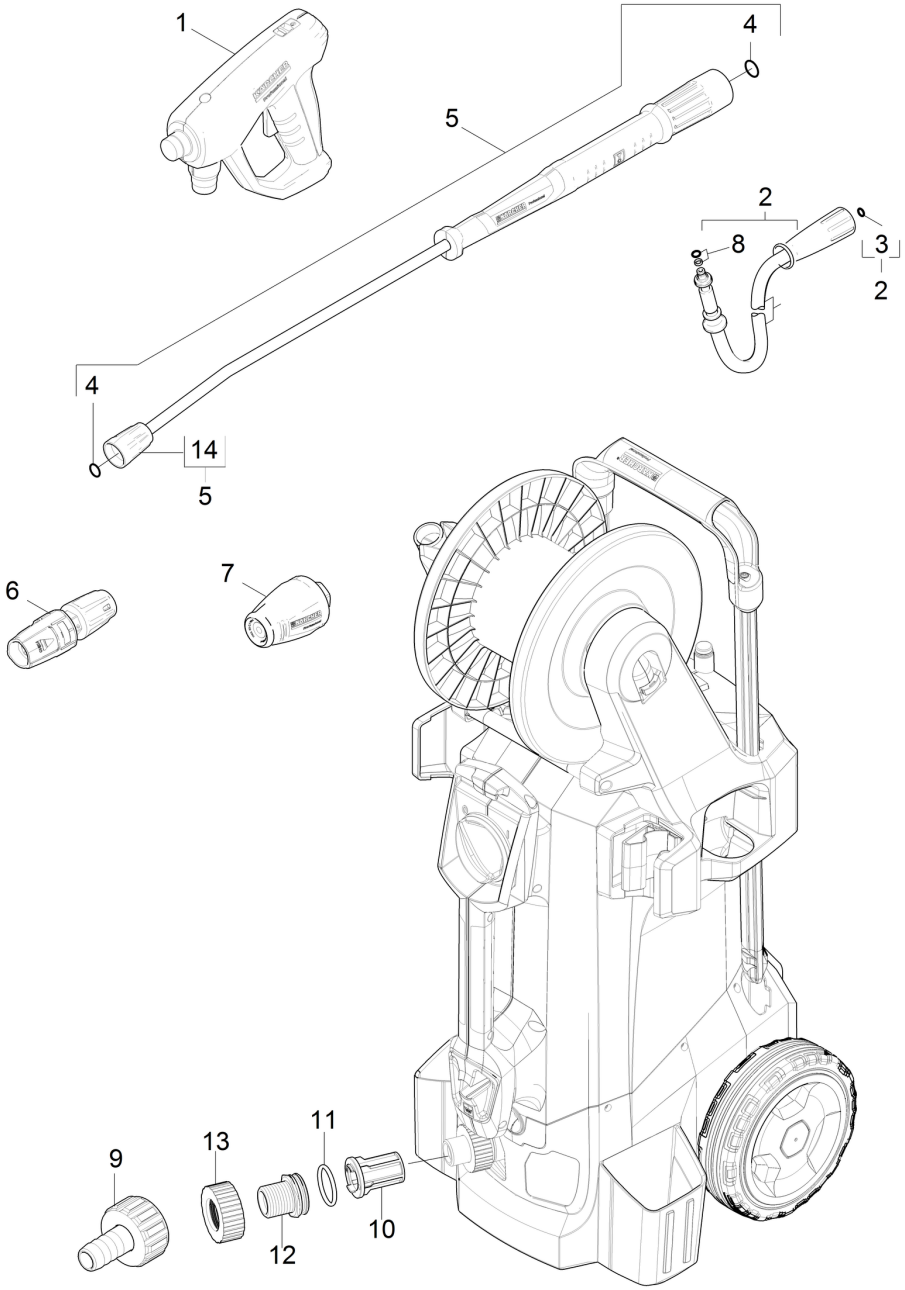

POS	Cod. articolo	Descrizione	Numero	Unità
1	4.118-005.0	EASY!Force Advanced	1.000	ST
2	6.110-036.0	Tubazione TR DN6 25MPa 15m	1.000	ST
3	2.880-154.0	Kit O-Ring	1.000	ST
4	2.880-001.0	Set di ricambi guarnizioni TR	2.000	ST
5	4.112-006.0	Lancia TR 840 mm	1.000	ST
6	4.117-032.0	Triplo ugello TR 038	1.000	ST
7	4.114-020.0	Ugello rotante TR 040 LowEnd	1.000	ST
8	4.363-691.0	Anello di tenuta kpl. -nur fuer Ersatz-	1.000	ST
9	4.401-056.0	Connettore a vite	1.000	ST
10	5.731-666.0	Inserto filtro con cono	1.000	ST
11	6.363-437.0	Anello di tenuta 30x3	1.000	ST
12	5.064-423.0	Raccordo presa d'acqua	1.000	ST
13	5.064-465.0	Dado presa d'acqua	1.000	ST
14	4.112-011.0	Parte di protezione TR solo per ricambio	1.000	ST