1030 Distinta breve dei ricambi (1.524-925.3)

Professional \ Idropulitrice acqua fredda \ Motore elettrico \ HD 9/20-4 M *EU-II \ Distinta breve dei ricambi

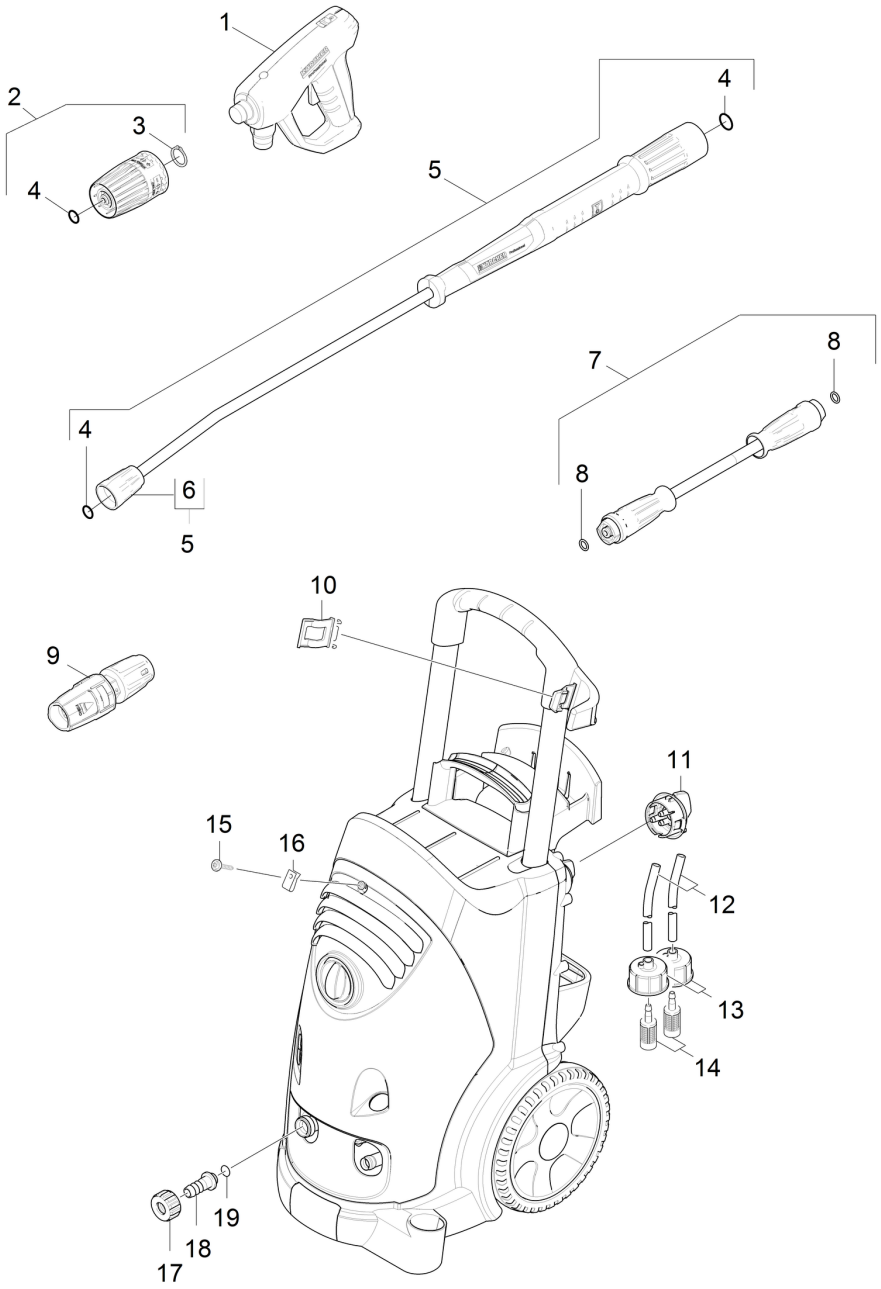

POS	Cod. articolo	Descrizione	Numero	Unità	Testo nota a piè di pagina
1	4.118-005.0	EASY!Force Advanced	1.000	ST	
2	4.118-008.0	Regolatore rotativo TR 416L	1.000	ST	
3	7.343-069.0	Anello di sicurezza 25x1,2-1.4122 DIN 4	1.000	ST	
4	2.880-001.0	Set di ricambi guarnizioni TR	3.000	ST	
5	4.112-000.0	Lancia TR 1050 mm	1.000	ST	
6	4.112-011.0	Parte di protezione TR solo per ricambio	1.000	ST	
7	6.110-031.0	Tubazione TR girevole DN8 31,5MPa 10m	1.000	ST	
8	2.880-154.0	Kit O-Ring	1.000	ST	
9	4.117-037.0	Triplo ugello TR 050	1.000	ST	
10	5.044-216.0	Supporto	1.000	ST	
11	4.580-645.0	Valvola dosatrice chimica	1.000	ST	
12	6.388-216.0	Tubo detergente PVC 4,8x1,3	1.000	M	ORDINARE COME MERCE AL METRO
13	4.060-866.0	Coperchio detergente completo	2.000	ST	
14	5.731-652.0	Filtro con peso	2.000	ST	
15	6.304-099.0	Vite a testa tonda larga M 6x 18-4.8-R2R	1.000	ST	
16	6.310-053.0	Dado ad innesto	1.000	ST	
17	5.310-076.0	Dado	1.000	ST	
18	5.443-291.0	Raccordo tubo	1.000	ST	
19	6.362-161.0	Anello di tenuta 19,3 X 2,4	1.000	ST	