110 Distinta breve dei ricambi (1.673-240.3)

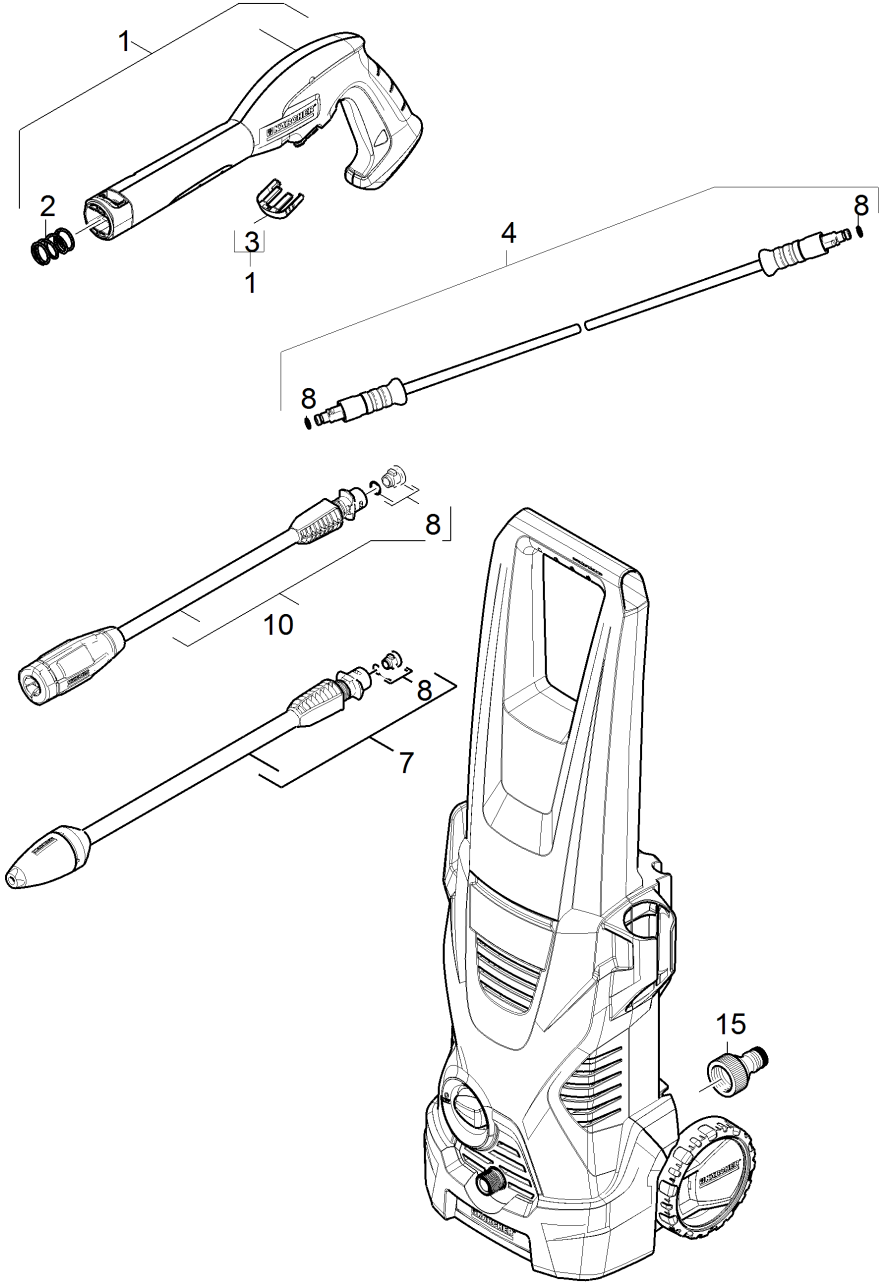

POS	Cod. articolo	Descrizione	Numero	Unità
1	4.775-830.0	G 120 Q	1.000	ST
2	5.332-464.0	Molla di compressione	1.000	ST
3	5.037-333.0	Molletta pistola Entry	1.000	ST
4	6.396-513.0	Tubo flessibile A.P. 12MPa/4 40°C QCS B	1.000	ST
7	4.764-317.0	Ugello rotante Entry 026 St	1.000	ST
8	2.640-729.0	Anello di tenuta set	5.000	ST
10	4.760-039.0	VPS Entry 026 K	1.000	ST
15	6.465-031.0	Raccordo 3/4	1.000	ST