Distinta breve dei ricambi (1.447-002.3)

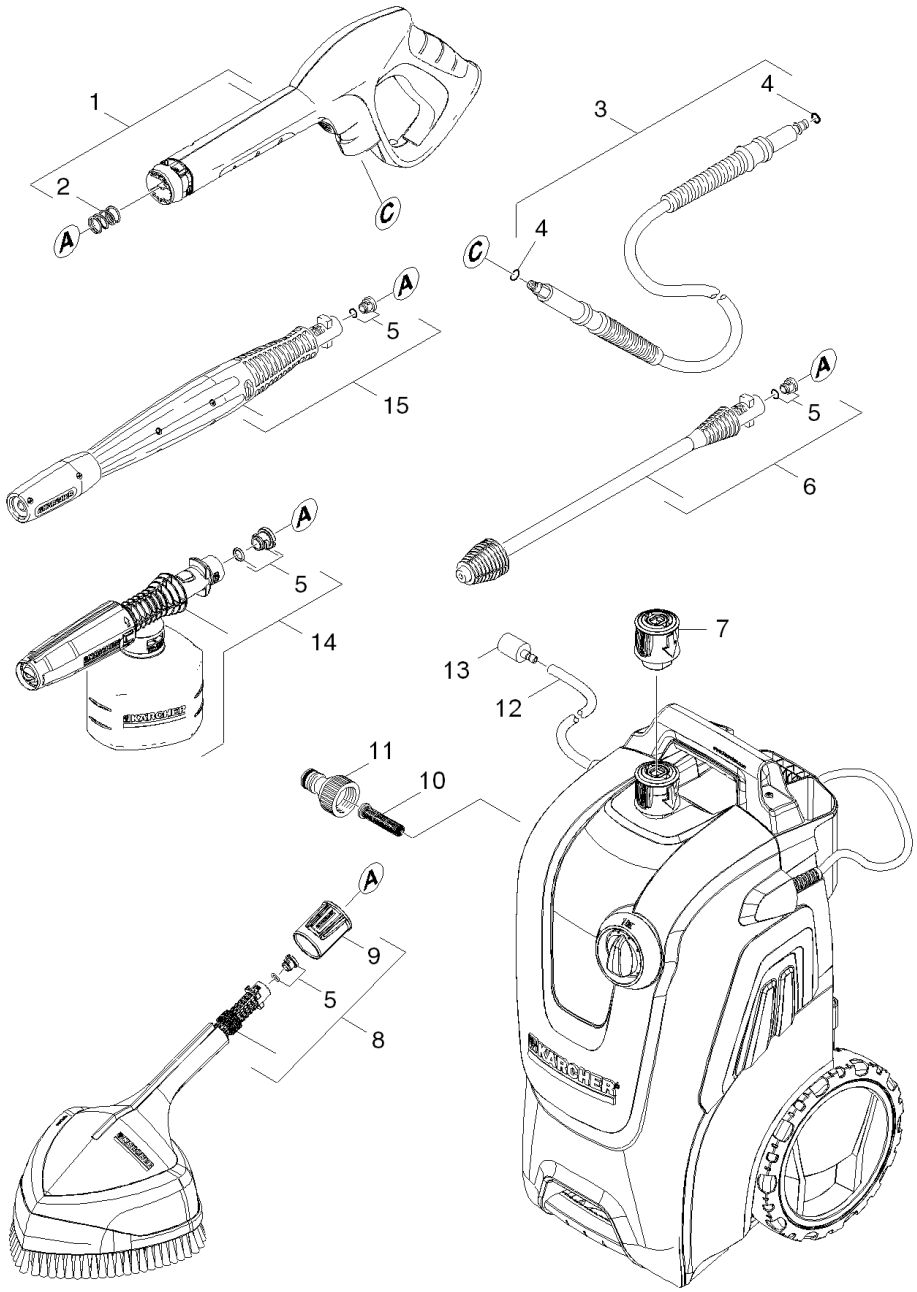

POS	Cod. articolo	Descrizione	Numero	Unità
1	2.642-172.0	G 160 Q pistola Quick Connect	1.000	ST
2	5.332-464.0	Molla di compressione	1.000	ST
3	6.391-780.0	Tubo flessibile A.P. gomma 16/12 60°C	1.000	ST
4	6.363-410.0	Anello di tenuta 5,7x1,78 NBR 90Shore	2.000	ST
5	2.640-729.0	Anello di tenuta set	4.000	ST
6	4.764-213.0	Ugello rotante 033 St	1.000	ST
7	4.470-041.0	Raccordo rapido A.P. AL	1.000	ST
8	2.643-237.0	WB 150 spazzola power	1.000	ST
9	5.310-160.0	Dado Kaercher	1.000	ST
10	5.731-620.0	Filtro fine	1.000	ST
11	6.465-031.0	Raccordo 3/4	1.000	ST
12	6.388-216.0	Tubo detergente PVC 4,8x1,3	1.000	M
13	5.731-652.0	Filtro con peso	1.000	ST
14	2.643-150.0	FJ 3 ugello schiuma Basic Line	1.000	ST
15	4.760-542.0	TERMINALE LANCIA	1.000	ST