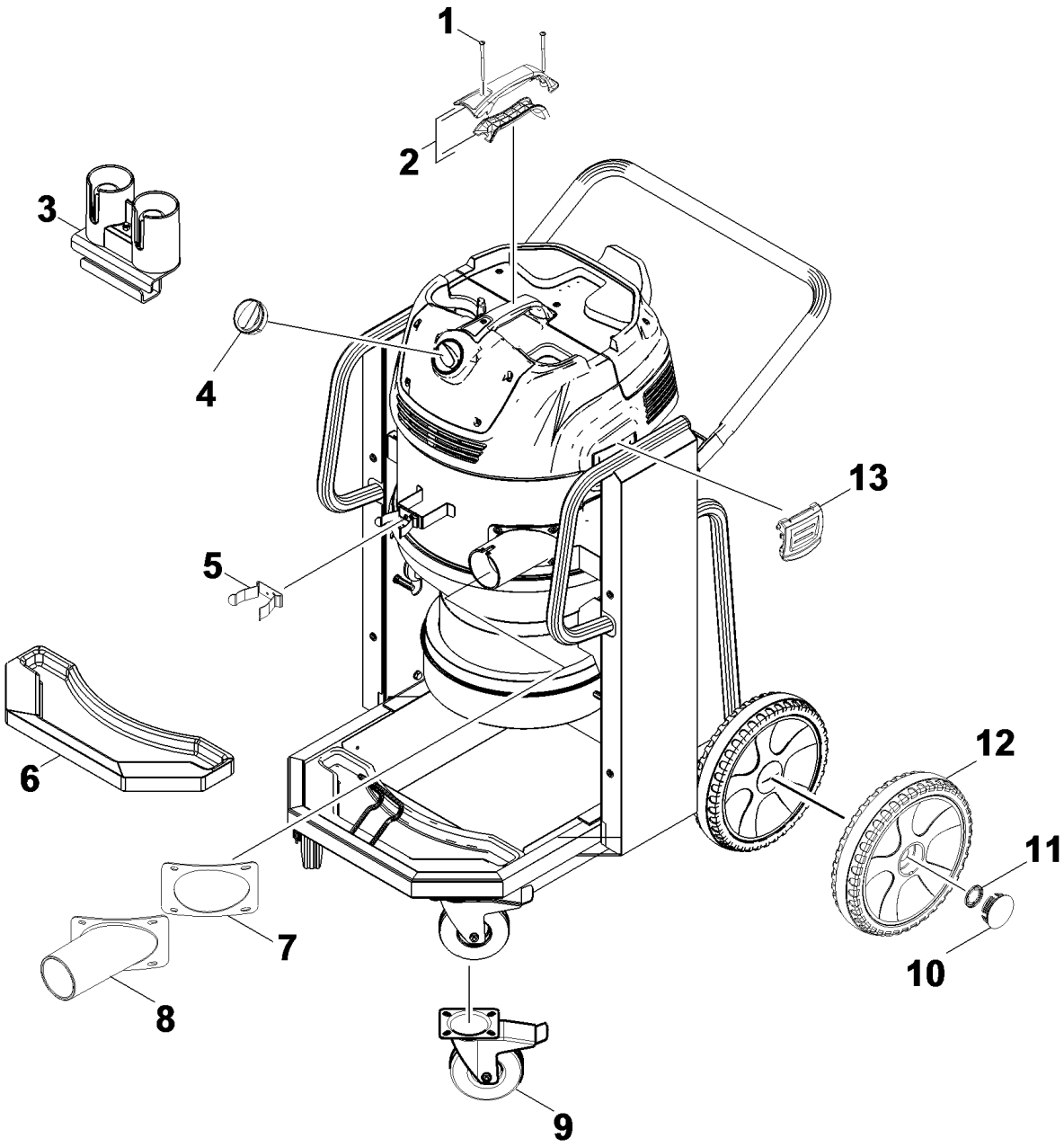
1
2
3
4
5
6
7
8
9
10
11
12
13

POS	Cod. articolo	Descrizione	Numero	Unità	Testo nota a piè di pagina
1	7.303-171.0	VITE PANEL TF/FL COMBI-TX 5X80 ZN	2.000	ST	
2	4.322-002.0	MANIGLIA NT 65/2 Tact CPL.RICAMBI	1.000	ST	
3	4.645-412.0	Supporto accessori completo	1.000	ST	Accessori opzionale
4	5.744-023.0	Manopola	1.000	ST	
5	6.392-158.0	Molletta 50mm	1.000	ST	
6	5.039-065.0	Bacinella telaio	1.000	ST	
7	5.363-771.0	Guarnizione raccordo di aspirazione	1.000	ST	
8	5.033-618.0	Raccordo di aspirazione	1.000	ST	
9	6.435-793.0	Ruota pivattante 155mm	2.000	ST	
10	2.889-086.0	Set coprimozzo	1.000	ST	
11	6.343-162.0	Disco protettivo -25	2.000	ST	
12	4.515-326.0	Ruota completo	2.000	ST	
13	5.033-434.0	LEVA CHIUSURA NT 65/2 TACT	2.000	ST	