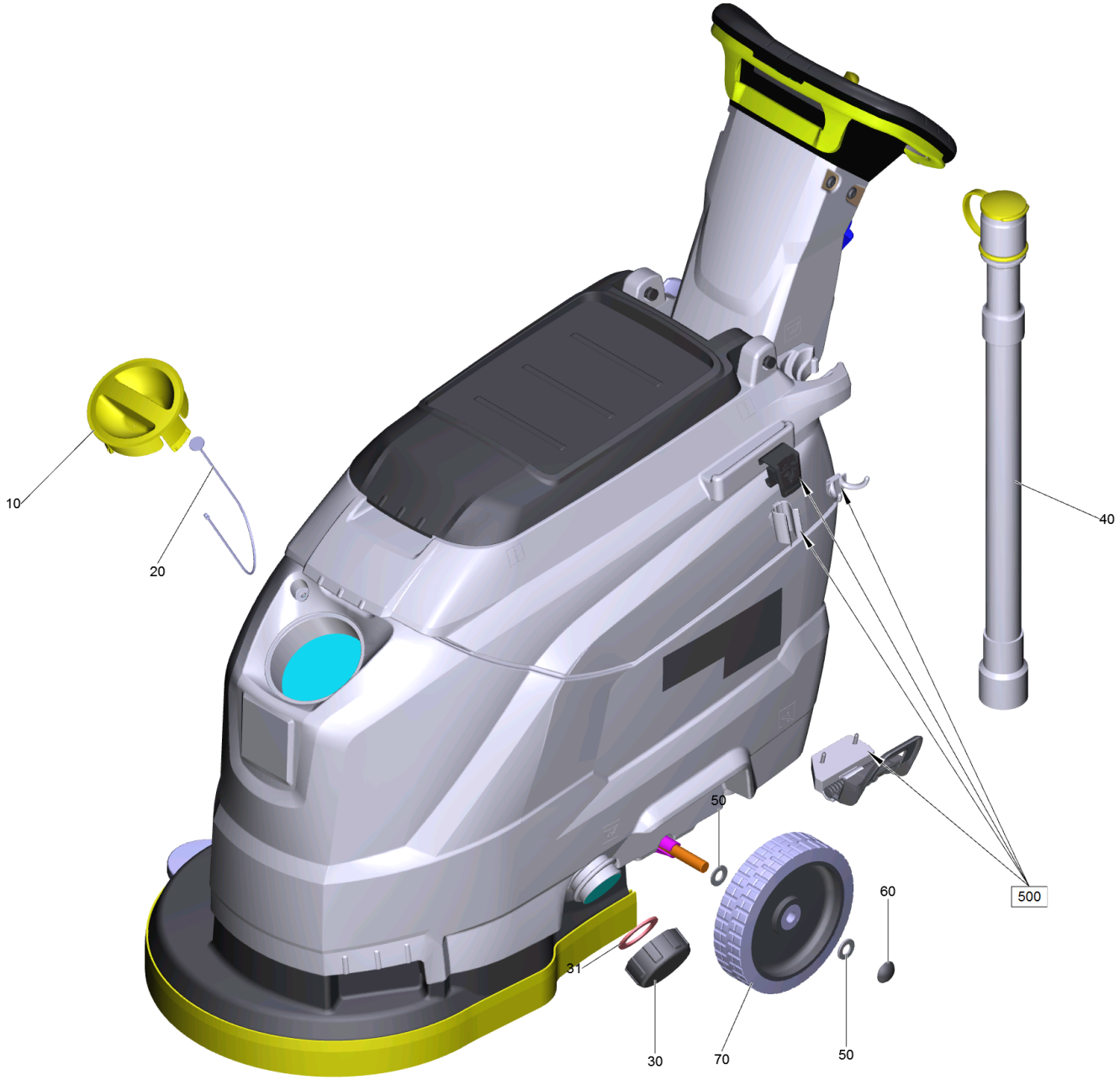
10
20
40
50
500
60
31
30
70
50

POS	Cod. articolo	Descrizione	Numero	Unità
10	5.035-380.0	Coperchio acqua pulita bocchettone di ri	1.000	ST
20	5.035-358.0	Fune di fissaggio coperchio serbatoio ac	1.000	ST
30	9.763-007.0	Coperchio serbatoio acqua pulita	1.000	ST
31	9.763-008.0	Guarnizione acqua pulita scarico	1.000	ST
40	9.755-481.0	Tubo di scarico con coperchio ricambio	1.000	ST
50	7.312-028.0	Rondella 14-200HV-A3E ISO7090	4.000	ST
60	6.343-240.0	Disco protettivo	2.000	ST
70	9.763-081.0	Ruota D200	2.000	ST
500	9.753-023.0	Portamocio completo	1.000	ST