KÄRCHER

makes a difference

B 40 C Bp
B 40 W Bp

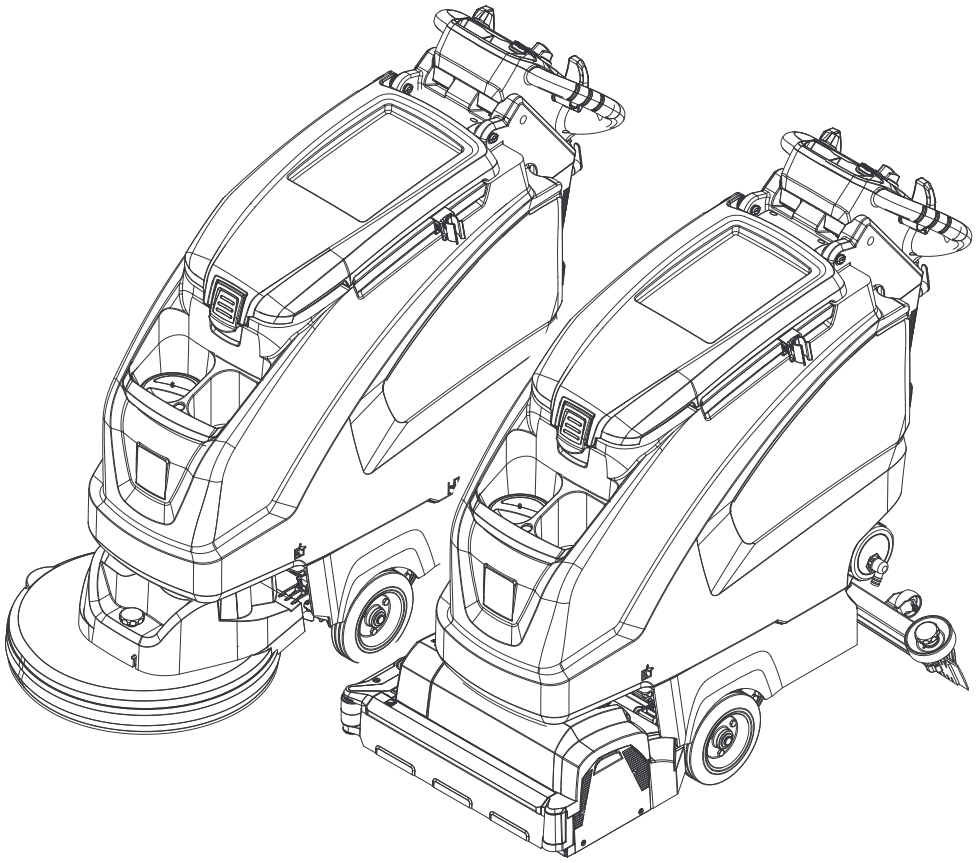

Register and win!
www.kaercher.com/register-and-win

001

59641620 03/19

Prima di utilizzare l'apparecchio per la prima volta, leggere le presenti istruzioni originali, seguirle e conservarle per un uso futuro o in caso di rivendita dell'apparecchio.

Indice

Norme di sicurezza . . . . . IT 1
Funzione . . . . . IT 1
Uso conforme a destinazione . IT 1
Protezione dell'ambiente . . . . . IT 1
Garanzia . . . . . IT 1
Elementi di comando e di funzione. . . . . IT 2
Prima della messa in funzione. IT 3
Funzionamento . . . . . IT 4
Arresto e spegnimento . . . . . IT 5
Intelligent Key grigia . . . . . IT 5
Trasporto . . . . . IT 6
Supporto . . . . . IT 6
Cura e manutenzione . . . . . IT 6
Antigelo . . . . . IT 8
Guasti . . . . . IT 9
Accessori B 40. . . . . IT 10
Dati tecnici . . . . . IT 11
Dichiarazione di conformità UE IT 11
Accessori e ricambi . . . . . IT 11

Norme di sicurezza

Prima di usare l'apparecchio si prega di leggere attentamente e di osservare sia le presenti istruzioni per l'uso sia l'accluso opuscolo "Norme di sicurezza per pulitori a spazzola ed erogatori a spruzzo", 5.956-251.0.

Prima di mettere in funzione l'apparecchio, assicurarsi che il cofano e tutti i coperchi siano chiusi.

Estrarre la Intelligent Key per disattivare immediatamente tutte le funzioni (arresto d'emergenza).

L'apparecchio deve essere fatto funzionare solo su superfici che non superano pendenze massime consentite, vedi paragrafo „Dati tecnici".

⚠ ***AVVERTIMENTO***

Non utilizzare l'apparecchio su superfici inclinate.

Dispositivi di sicurezza

I dispositivi di sicurezza servono alla protezione dell'utente e non devono essere messi fuori servizio o essere utilizzati al di fuori della loro funzione.

Interruttore di sicurezza (B 40 C Bp)

Quando si rilascia l'interruttore di sicurezza si disattiva l'azionamento della spazzola.

Leva di direzione (B 40 W Bp)

Quando si rilascia la leva di direzione si disattivano la trazione e l'azionamento della spazzola.

Livelli di pericolo

⚠ ***PERICOLO***

Indica un pericolo imminente che determina lesioni gravi o la morte.

⚠ ***AVVERTIMENTO***

Indica una probabile situazione pericolosa che potrebbe determinare lesioni gravi o la morte.

⚠ ***PRUDENZA***

Indica una probabile situazione pericolosa che potrebbe causare lesioni leggere.

ATTENZIONE

Indica una probabile situazione pericolosa che potrebbe determinare danni alle cose.

Funzione

La lavasciugapavimenti è impiegata per la pulizia ad umido o per la lucidatura di superfici piane.

- Attraverso la regolazione della quantità d'acqua e della quantità di detergente è possibile adattare facilmente l'apparecchio ai rispettivi compiti di pulizia.
- L'apparecchio è dotato di un serbatoio per l'acqua pulita e uno per l'acqua sporca (da 40 litri ciascuno). Ciò permette una pulizia effettiva in caso di lunghi tempi di utilizzo.
- In corrispondenza della testa di pulizia scelta, la larghezza di lavoro per il modello B40 è tra 430 mm e 550 mm.
- **B 40 C Bp**
  Questa variante di apparecchio non ha trazione. L'avanzamento avviene spingendo a mano e viene supportato dalla rotazione delle spazzole. L'azionamento spazzola viene alimentato con due batterie.
- **B 40 W Bp**
  Questa variante di apparecchio ha una trazione. La velocità di marcia può essere impostata con una manopola.
- Il caricabatteria è già integrato in tutti gli apparecchi. Le batterie sono selezionabili a secondo della configurazione (vedi a ciò il capitolo „Batterie raccomandate")

Indicazione:

L'apparecchio può essere equipaggiato con diversi accessori in funzione dei rispettivi lavori di pulizia.

Richiedete il nostro catalogo o visitate il nostro sito internet alla pagina www.kaercher.com.

Uso conforme a destinazione

Utilizzate questo apparecchio esclusivamente in conformità alle indicazioni fornite da questo manuale d'uso.

- L'apparecchio dev'essere utilizzato esclusivamente per la pulizia di pavimenti lisci resistenti all'umidità ed alla lucidatura.
- L'apparecchio non si adatta alla pulizia di pavimenti gelati (per es. in magazzini frigoriferi).
- L'apparecchio dev'essere equipaggiato solo da accessori e pezzi di ricambio originali.
- L'apparecchio non si adatta all'impiego in ambienti a rischio d'esplosione.
- Non aspirare gas infiammabili, acidi allo stato puro o solventi.
  Ne fanno parte la benzina, diluenti per vernici oppure gasolio, i quali insieme all'aria aspirata possono formare vapori e miscele esplosivi, ma anche l'acetone, acidi allo stato puro e solventi, in quanto corrodono i materiali utilizzati nell'apparecchio.
- L'apparecchio è omologato per l'uso su superfici con pendenze massime indicate al paragrafo „Dati tecnici".

Protezione dell'ambiente

	I materiali dell'imballaggio sono riciclabili. Non smaltire l'imballaggio con i rifiuti domestici, ma conferirlo al riciclaggio.
	Gli apparecchi usati contengono materiali riciclabili preziosi, che dovrebbero pertanto essere conferiti al riciclaggio per assicurare il loro riutilizzo. Batterie, olio e sostanze simili non devono essere dispersi nell'ambiente. Smaltire pertanto gli apparecchi usati attraverso idonei centri di raccolta.

Avvertenze sui contenuti (REACH)

Informazioni aggiornate sui contenuti sono disponibili all'indirizzo:

www.kaercher.com/REACH

Garanzia

Le condizioni di garanzia valgono nel rispettivo paese di pubblicazione da parte della nostra società di vendita competente. Entro il termine di garanzia eliminiamo gratuitamente eventuali guasti agli accessori, se causati da difetto di materiale o di produzione. Nei casi previsti dalla garanzia si prega di rivolgersi al proprio rivenditore, oppure al più vicino centro di assistenza autorizzato, esibendo lo scontrino di acquisto.

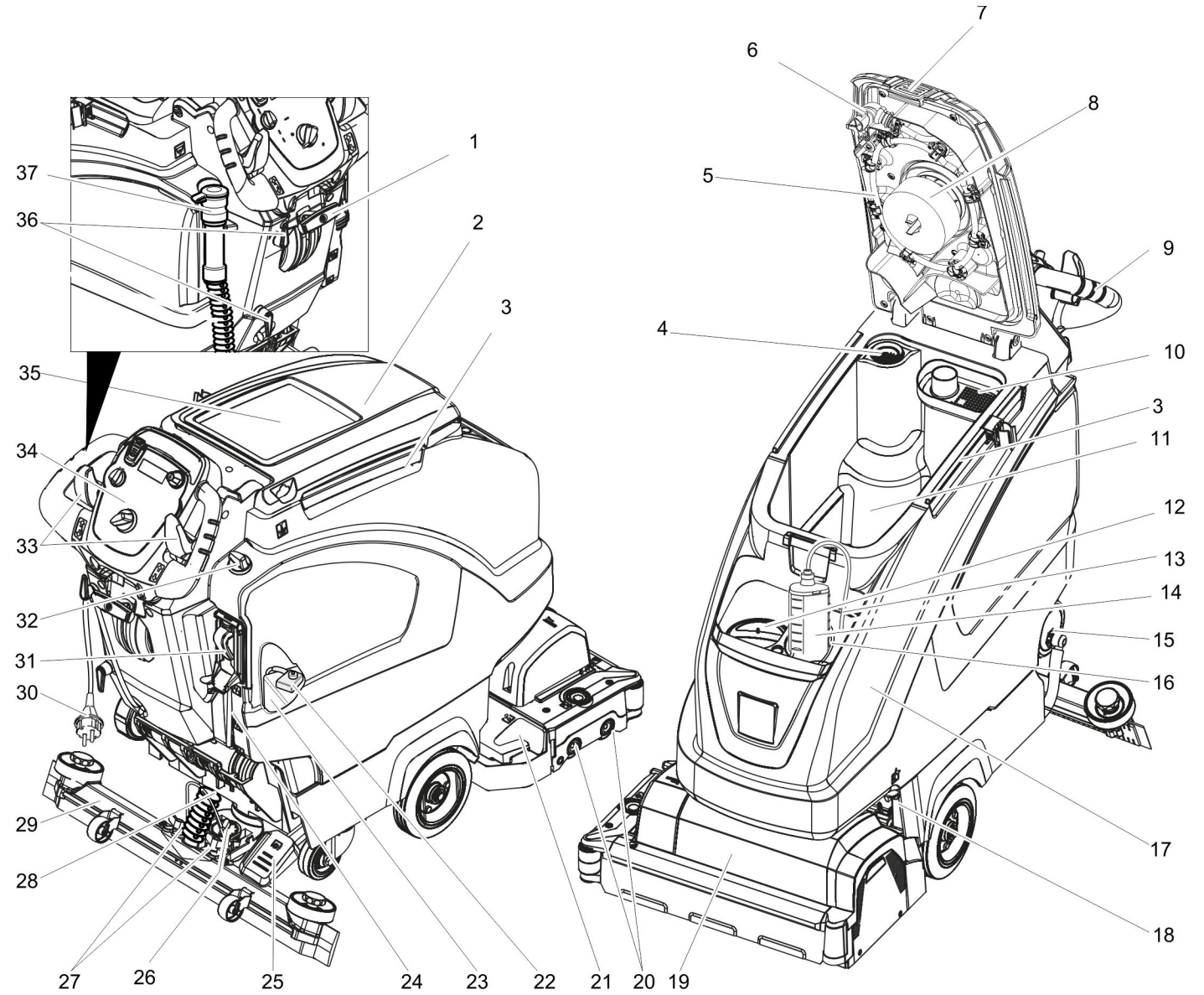

1 Leva abbassamento barra di aspirazione
2 Coperchio serbatoio acqua sporca
3 Barra di supporto per Homebase
4 Filtro pelucchi
5 Serbatoio acqua sporca per il sistema di lavaggio (in opzione)
6 Chiusura flessibile del sistema di lavaggio (in opzione)
7 Bloccaggio chiusura del serbatoio acqua sporca
8 Galleggiante
9 Archetto di spinta
10 Filtro per sporco grossolano
11 Serbatoio acqua sporca
12 Foro di rabbocco serbatoio acqua pulita
13 Tubo flessibile di aspirazione per detergente (solo variante DOSE)
14 Bottiglia di detergente (solo variante DOSE)
15 Chiusura serbatoio acqua pulita con filtro
16 Supporto bottiglia di detergente
17 Serbatoio acqua pulita
18 Dispositivo di blocco del serbatoio con lamiera aggiuntiva e fissata con vite
19 Testa di pulizia (Figura simbolica) *
20 Rulli delle spazzole (solo variante BR), spazzole a disco (variante BD) *
21 Contenitore dello sporco grossolano (solo BR)
22 Protezione poli della batteria
23 Batteria *
24 Indicatore di livello acqua pulita
25 Pedale per il sollevamento/l'abbassamento della testa di pulizia
26 Manopola per l'inclinazione della barra di aspirazione
27 Dadi ad alette per il fissaggio della barra di aspirazione
28 Tubo flessibile di aspirazione
29 Barra di aspirazione *
30 Cavo di collegamento per caricabatterie
31 Automatismo di riempimento serbatoio acqua pulita (in opzione)
32 Pulsante di regolazione della quantità d'acqua
33 Leva di direzione (B 40 W Bp)
Interruttore di sicurezza (B 40 C Bp)
34 Quadro di comando
35 Piano d'appoggio per il kit di pulizia „Homebase Box“
36 Gancio per cavo
37 Tubo flessibile di scarico dell'acqua sporca con dispositivo di dosaggio

* non in dotazione

Contrassegno colore

– Gli elementi di comando per il processo di pulizia sono gialli.
– Gli elementi di comando per la manutenzione ed il service sono grigio chiaro.

Quadro di comando

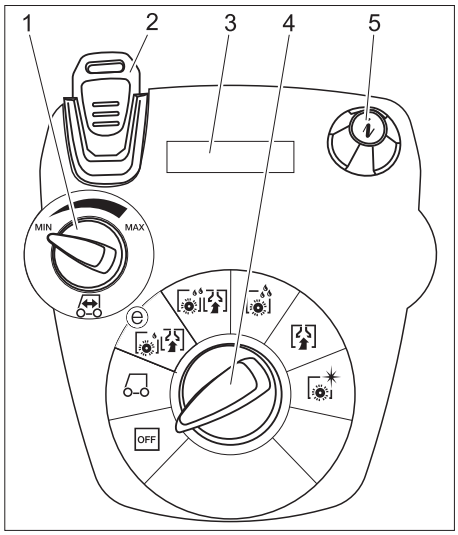

1 Pulsante girevole velocità di marcia (solo B 40 W)
2 Intelligent Key
giallo - operatore
grigio - capo squadra
3 Display
4 Selettore di programma
5 Pulsante Info (Infobutton)

Selettore di programma

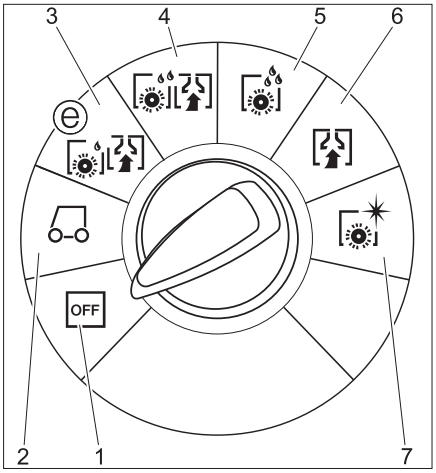

1 OFF
l'apparecchio è spento.
2 Modalità di trasporto
(solo B 40 W)
Guida a destinazione.
3 Modalità Eco
Pulire ad umido il pavimento (con numero di giri ridotto della spazzola) ed aspirare l'acqua sporca (con potenza di aspirazione ridotta).
4 Modalità normale
Pulire ad umido il pavimento ed aspirare l'acqua sporca.
5 Modalità intensiva
Pulire il pavimento ad umido e lasciare agire il detergente.
6 Modalità di aspirazione
Aspirare il liquido sporco.
7 Modalità di lucidatura
Lucidare i pavimenti senza l'apporto di liquidi.

Prima della messa in funzione

Montare le spazzole

Variante BD

Prima della messa in funzione è necessario montare la spazzola a disco (vedi „Lavori di manutenzione“).

Variante BR

Le spazzole sono già montate

Montare le batterie

Montare le batterie (vedi „Cura e manutenzione / Inserire e collegare le batterie“).

Impostazione della curva di carica

Imposatre assolutamente la curva di carica prima di eseguire il primo utilizzo, dopo un reset di servizio oppure al cambio con un altro tipo di batteria.

➔ Utilizzare la Intelligent Key grigia.
➔ Impostare la curva di carica (vedi il capitolo „Intelligent Key grigia/Impostazione della curva di carica“).

Utilizzo di batterie di altri produttori

Noi raccomandiamo l'impiego delle nostre batterie come riportato al capitolo „Cura e manutenzione/Batterie raccomandate“.

Indicazione:
Se si utilizzano batterie diverse (p. es. di un altro produttore), la protezione dallo scaricamento totale deve essere adattata alla rispettiva batteria.

Carica della batteria

Indicazione:
L'apparecchio è dotato di una protezione contro lo scaricamento, vale a dire che al raggiungimento del livello minimo di capacità, sia il motore spazzola sia la turbina vengono spenti.

➔ Guidare l'apparecchio direttamente alla stazione di carica evitando le pendenze.

⚠ ***PERICOLO***
Pericolo di lesioni da scossa elettrica. Osservare la tensione di rete e la protezione sulla targhetta tipo dell'apparecchio.
Usare il caricabatterie solo in ambienti asciutti e sufficientemente ventilati!

Processo di carica

– Il tempo di ricarica dura in media circa 10 - 15 ore.
– Il caricabatterie assemblato è regolato elettronicamente ed è idoneo per tutte le batterie raccomandate. Lo stesso termina automaticamente la ricarica.
– La batteria installata viene visualizzata sul display durante il caricamento. In caso contrario bisogna selezionare la curva di carica (vedi „Impostazione della curva di carica“).
– L'apparecchio non può essere utilizzato durante la procedura di ricarica.

Nota per il primo caricamento
Al primo caricamento il comando ancora non riconosce quale tipo di batteria è installato. Caricare le batterie fino a quando il display visualizza Carica completata.

⚠ ***PERICOLO***
Rischio di esplosioni!
*Prima di eseguire il **caricamento di batterie a manutenzione ridotta** è necessario ribaltare in su il serbatoio (vedi il capitolo „Inserire e collegare le batterie“). Con ciò si impedisce la formazione di gas pericolosi nocivi sotto il serbatoio durante la procedura di caricamento.*
Con il serbatoio d'acqua ribaltato in su è interdetto qualsiasi tipo di pulizia con acqua.
*Per il **caricamento di batterie a manutenzione ridotta** non è richiesto ribaltare in su il serbatoio d'acqua.*

➔ Inserire la spina del cavo di collegamento in una presa elettrica. Il ciclo di ricarica inizia.
Nota: La batteria selezionata viene visualizzata durante il caricamento.
➔ Caricare fino a quando il display visualizza Carica completata.

Batterie a ridotta manutenzione (batterie con liquido)

⚠ ***AVVERTIMENTO***
Pericolo di ustioni chimiche!
– *Il rabbocco di acqua allo stato scarico della batteria può provocare la fuoriuscita di acido!*
– *Durante l'impiego di acido da batteria indossare occhiali di protezione ed osservare le indicazioni in modo da evitare ferite o danneggiamenti dell'abbigliamento.*
– *Sciacquare immediatamente eventuali schizzi di acido sulla cute o sull'abbigliamento con acqua abbondante.*

ATTENZIONE
Pericolo di danneggiamento!
– *Utilizzare solo acqua distillata o desalinizzata (EN 50272-T3) per rabboccare la batteria.*
– *Non utilizzare additivi estranei (cosiddetti agenti di miglioramento), in quanto decadrebbe ogni garanzia.*
– *Sostituire le batterie solo con lo stesso tipo di batteria. Altrimenti la caratteristica di ricarica deve essere regolata nuova dal servizio di assistenza clienti.*

Montare la barra di aspirazione

➔ Inserire la barra di aspirazione nell'aggancio per la barra di aspirazione in modo tale che la lamiera sagomata si trovi sopra l'aggancio.
➔ Stringere i dadi a farfalla.

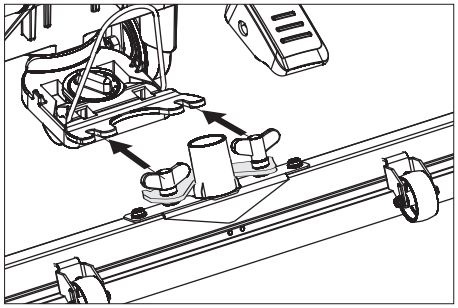

➔ Inserire il tubo flessibile di aspirazione.

Operazione di scarico

⚠ ***PERICOLO***
Rischio di lesioni. Estrarre la Intelligent Key per disattivare immediatamente tutte le funzioni.

➔ Inserire e collegare le batterie (vedi "Prima della messa in funzione").
➔ Appoggiare le assi lunghe laterali dell'imballaggio al pallet formando una rampa.

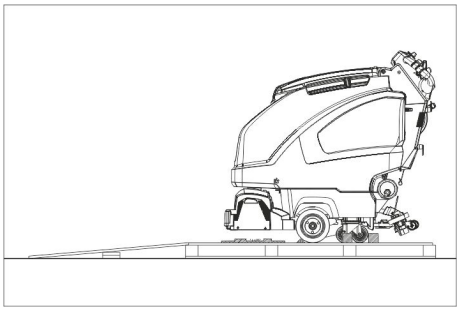

➔ Fissare le assi con delle viti.
➔ Sistemare sotto la rampa le assicelle corte come sostegno.
➔ Rimuovere i listelli di legno che bloccano le ruote.
➔ Alzare la testa di pulizia, schiacciando il pedale in basso.
Rimuovere l'imballaggio in cartone della testa di pulizia R.

B 40 C Bp)

➔ Rimuovere l'apparecchio dal bancale facendolo scorrere lungo la rampa.

B 40 W Bp

➔ Infilare la Intelligent Key.
➔ Ruotare il selettore di programma sulla modalità Trasporto.
➔ Azionare la leva di direzione guida e far scendere lentamente l'apparecchio dalla rampa.
➔ Estrarre la Intelligent Key.

Funzionamento

⚠ ***PERICOLO***
Pericolo di lesioni. Azionare il pedale per il sollevamento/abbassamento della testa di pulizia sempre solo con un piede. L'altro piede deve poggiare stabilmente sul terreno.
In caso di pericolo, rilasciare l'interruttore di sicurezza/leva di marcia.

Marciare con supporto del motore (solo B 40 W Bp)

ATTENZIONE
Pericolo di danneggiamento. Per la retromarcia è necessario sollevare la barra di aspirazione.

Indicazione:
L'apparecchio è costruito in modo da lasciar sporgere la testa di pulizia verso destra. Questo consente un'ampia visibilità e un accostamento ottimale ai bordi durante il lavoro.

➔ Infilare la Intelligent Key.
➔ Preselezionare la velocità con la manopola Velocità di marcia.
➔ Ruotare il selettore di programma sulla modalità Trasporto.
➔ Guidare l'apparecchio
In avanti:
Premere la leva di direzione guida in avanti.
Retrocedere:
Tirando la leva di direzione guida indietro.

Indicazione:
L'apparecchio si muove soltanto quando la leva di direzione viene spostata di 15°.

➔ Fermare l'apparecchio: Rilasciare la leva di direzione di guida.

Aggiungere carburante e sostanze aggiuntive

Acqua fresca

➔ Aprire la chiusura del serbatoio di acqua pulita.
➔ Aggiungere acqua pulita (massimo 50 °C) fino al bordo inferiore del bocchettone di riempimento.
➔ Chiudere la chiusura del serbatoio di acqua pulita.

Serbatoio acqua pulita con automatismo di riempimento (in opzione)

➔ Collegare il tubo flessibile con l'automatismo di riempimento e aprire la mandata dell'acqua (massimo 50 °C, max. 5 bar).
➔ Controllare l'apparecchio, l'automatismo di riempimento interrompe la mandata dell'acqua quando il serbatoio è pieno.
➔ Chiudere la mandata dell'acqua e scollegare nuovamente il tubo flessibile dall'apparecchio.

Detergente

⚠ ***AVVERTIMENTO***
Pericolo di danneggiamento. Utilizzare solo detergenti raccomandati. In caso di utilizzo di altri detergenti l'operatore è responsabile del rischio maggiore in relazione alla sicurezza di funzionamento e al rischio di incidenti.
Utilizzare esclusivamente detergenti privi di solventi, di sale e di acido fluoridrico.
Osservare le avvertenze di sicurezza riportate sui detergenti.

Indicazione:
Non utilizzare detergenti fortemente schiumogeni.

Impiego	Detergente
Pulizie di manutenzione di tutti i pavimenti resistenti all'acqua.	RM 746 RM 780
Pulizia di manutenzione di superfici lucide (per es. granito)	RM 755 es
Pulizia di manutenzione e pulizie di fondo di pavimenti industriali	RM 69 ASF
Pulizia di manutenzione e pulizie di fondo di pavimenti industriali di piastrelle in gres	RM 753
Pulizia di manutenzione di piastrelle nelle zone sanitarie	RM 751
Pulizia e disinfezione nelle zone sanitarie	RM 732
Destratificazione di tutti i pavimenti resistenti all'alcali (per es. PVC)	RM 752
Destratificazione di pavimenti in Linoleum	RM 754

Variante con dispositivo di dosaggio DOSE (in opzione)

Durante il passaggio dell'acqua pulita in direzione testa di pulizia vi si aggiunge una dose di detergente tramite un dispositivo di dosaggio.

Indicazione:
Con il dosatore è possibile aggiungere massimo 3% di detergente. In caso di dosaggio maggiore occorre mettere il detergente direttamente nel serbatoio dell'acqua pulita.

➔ Posizionare il flacone con il detergente nel supporto.
➔ Svitare il coperchio della bottiglia.
➔ Inserire il tubo flessibile di aspirazione del dispositivo di dosaggio nella bottiglia.

Indicazione:
In caso di serbatoio dell'acqua pulita vuoto, l'aggiunta di detergente si blocca. La testa di pulizia continua ad operare senza aggiunta di liquidi.

Varianti senza dispositivi di dosaggio

➔ Aggiungere il detergente nel serbatoio dell'acqua pulita.

Regolare la quantità di acqua

➔ Impostare la quantità d´acqua adeguata allo sporco ed alla superficie da pulire tramite il pulsante di regolazione.

Indicazione:
Eseguire le prime prove di lavaggio con una piccola quantità d'acqua. Aumentare gradualmente la quantità d'acqua fino ad ottenere il risultato di lavaggio desiderato. La pompa del detergente del dispositivo di dosaggio inizia a lavorare solo da una quantità minima di acqua.

Regolare la barra di aspirazione

Posizione obliqua

Per migliorare il risultato di aspirazione su pavimenti piastrellati la barra di aspirazione può essere messa in posizione obliqua (5° max.).

➔ Allentare le viti ad alette.
➔ Ruotare la barra di aspirazione.

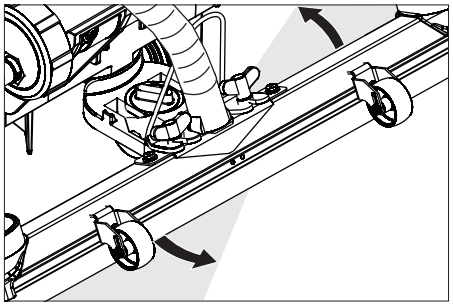

➔ Serrare le viti ad alette.

Inclinazione

In caso di aspirazione insufficiente l'inclinazione della barra di aspirazione orizzontale può essere modificata.

➔ Regolare la manopola per l'inclinazione della barra di aspirazione.

Impostazione dei parametri

Con la Intelligent Key gialla

I parametri per i diversi programmi di pulizia nell'apparecchio sono preimpostati.
A secondo dell'autorizzazione della Intelligent Key gialla è possibile modificare singoli parametri.
Se i parametri devono essere modificati definitivamente, allora per l'impostazione bisogna utilizzare una Intelligent Key grigia.
L'impostazione è descritta al paragrafo „Intelligent Key grigia“.

Avviso:
Quasi tutti i testi sul display per l'impostazione dei parametri sono autoesplicativi.
L'unica eccezione è il parametro FACT:

– Fine Clean: basso numero di giri delle spazzole per rimuovere il velo di sporco dal grès porcellanato.
– Whisper Clean: numero di giri medio delle spazzole per pulizia di manutenzione con ridotta rumorosità.
– Power Clean: elevato numero di giri delle spazzole per lucidare, cristallizzare e spazzare.

➔ Posizionare il selettore di programma sul programma di pulizia desiderato.
➔ Ruotare il pulsante Info fino a quando il paramtero desiderato viene visualizzato.
➔ Premere il pulsante Info (tasto informazioni) - il valore impostato lampeggia.
➔ Impostare il valore desiderato girando il pulsante Info.
➔ Confermare la modifica dell'impostazione premendo il pulsante Info (Infobutton) oppure attendere fino a quando il valore impostato non sia stato rilevato (10 secondi).

Pulizia

ATTENZIONE
Pericolo di danneggiamento per la superficie del pavimento. Non fare funzionare l'apparecchio quando è fermo.

➔ Posizionare il selettore di programma sul programma di pulizia desiderato.

Abbassare la testa di pulizia

➔ Premere in giù il pedale per abbassare la testa di pulizia, poi muovere verso sinistra. Con ciò il pedale viene sbloccato. Rilasciare lentamente il pedale in su. La testa di pulizia viene abbassata.

Indicazione:
Arrestando l'apparecchio e in caso di sovraccarico, il motore delle spazzole si ferma.

Abbassare la barra di aspirazione

➔ Estrarre la leva e premerla in basso; la barra di aspirazione viene abbassata.

Indicazione:
Durante la pulizia di pavimenti piastrellati regolare la barra di aspirazione (in posizione orizzontale) in modo da non lavorare ad angolo retto rispetto alle giunzioni.
Per migliorare il risultato di aspirazione è possibile regolare sia la posizione obliqua che l'inclinazione della barra di aspirazione (vedi „Regolare la barra di aspirazione“).
Se il serbatoio dell'acqua sporca è pieno, un galleggiante chiude l'apertura di aspirazione e la turbina di aspirazione gira ad una maggiore velocità. In questo spegnere l'aspirazione e marciare allo svuotamento del serbatoio dell'acqua sporca.

Impostare la velocità di avanzamento (solo per la testa di pulizia BD)

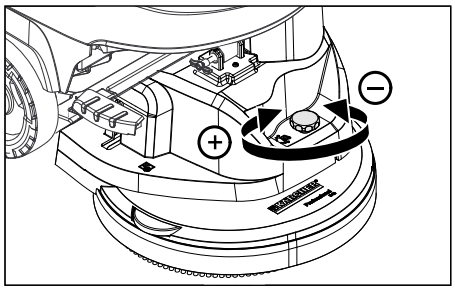

➔ Ridurre la velocità: ruotare il selettore in direzione "–".
➔ Aumentare la velocità: ruotare il selettore in direzione "+".

Arresto e spegnimento

➔ Chiudere il pulsante di regolazione della quantità d'acqua.
➔ Rilasciare la leva di direzione/l'interruttore di sicurezza.
➔ Girare il selettore programmi su Aspirazione.
➔ Sollevare la testa di pulizia.
➔ Avanzare per un breve tratto e aspirare l'acqua residua.
➔ Sollevare la barra di aspirazione.
La turbina di aspirazione continua a funzionare per altri 10 secondi, per aspirare l'acqua residua dalla barra di aspirazione e dal tubo flessibile di aspirazione.
➔ Estrarre la Intelligent Key.
➔ Se necessario caricare la batteria.

Svuotare l'acqua sporca

⚠ ***AVVERTIMENTO***
Rispettare le norme vigenti locali sul trattamento delle acque di scarico.

➔ Togliere dal supporto il tubo di scarico e posizionarlo sopra un dispositivo di raccolta adeguato.

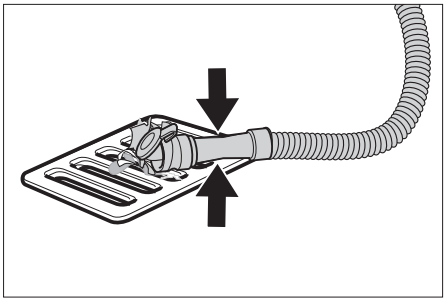

➔ Comprimere o piegare il dispositivo di dosaggio.
➔ Aprire il coperchio del dispositivo di dosaggio.
➔ Svuotare l'acqua sporca - regolare premendo o piegando la portata dell'acqua.
➔ Sciacquare il serbatoio dell'acqua sporca con acqua pulita oppure pulire con il sistema di lavaggio per serbatoio acqua sporca (in opzione).

Svuotare l'acqua sporca

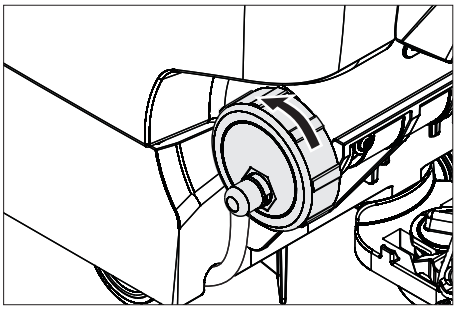

➔ Per svuotare velocemente, rimuovere del tutto il coperchio.
➔ Per sciacquare il serbatoio dell'acqua pulita togliere completamente il coperchio e estrarre il filtro acqua pulita.

Intelligent Key grigia

➔ Infilare la Intelligent Key.
➔ Selezionare la funzione desiderata ruotando il pulsante Info.

Le singole funzioni sono descritte di seguito.

Menù chiave >>

In questa voce di menù vengono abilitate le autorizzazioni per le Intelligent Key gialle.

➔ Durante la visualizzazione del „Menù chiave >>“, premere il pulsante Info.
➔ Estrarre la Intelligent Key grigia e infilare la Intelligent Key gialla dfa programmare.
➔ Selezionare la voce di menù da cambiare girando il pulsante Info.
➔ Premere il pulsante Info.
➔ Impostare la voce di menù girando il pulsante Info.
➔ Confermare l'impostazione premendo la voce di menù.
➔ Selezionare la prossima voce di menù da cambiare girando il pulsante Info.

➔ Per memorizzare le autorizzazioni richiamare il menù „Salva impostazioni“ girando e premendo il pulsnate Info.
➔ Per abbandonare, richiamare „Abbandona menù“ girando e premendo il pulsante Info.

Cleaning App >>

I parametri impostati con la Intelligent Key grigia, permangono fino a quando non viene selezionata un'altra impostazione.

➔ Posizionare il selettore di programma sul programma di pulizia desiderato.
➔ Girare il pulsante Info fino a quando viene selezionato „Cleaning App >>“.
➔ Premere il pulsante Info – viene visualizzato il primo parametro da impostare.
➔ Premere il pulsante Info (tasto informazioni) - il valore impostato lampeggia.
➔ Impostare il valore desiderato girando il pulsante Info.
➔ Confermare la modifica dell'impostazione premendo il pulsante Info (Infobutton) oppure attendere fino a quando il valore impostato non sia stato rilevato (10 secondi).
➔ Selezionare il rossimo parametro girando il pulsante Info.
➔ Dopo aver modificato tutti i parametri desiderati, girare il pulsante Info fino a quando viene visualizzato „Abbandona menù".
➔ Premere il pulsante Info – il menù viene abbandonato.

Impostazione della lingua

➔ Premere il pulsante Info (tasto informazioni) - il valore impostato lampeggia.
➔ Impostare la lingua desiderata girando il pulsante Info.
➔ Confermare la modifica dell'impostazione premendo il pulsante Info (Infobutton) oppure attendere fino a quando il valore impostato non sia stato rilevato (10 secondi).

Sovracorsa spazzola

Impostare il tempo di incidenza delle spazzole.

➔ Impostazione come in „Imposta lingua“.

Impostazione della curva di carica

➔ Girare il pulsante Info fino a quando viene visualizzata la funzione di Menù batteria.
➔ Premere il pulsante Info – selezionare la curva di carica in corrispondenza delle batterie installate.
Nota: L'impostazione della curva di carica deve essere eseguita solo dopo aver consultato il servizio di assistenza clienti della Kärcher. In particolare, quando la batteria non è riportata nel menù.
➔ Confermare la modifica dell'impostazione premendo il pulsante Info (Infobutton) oppure attendere fino a quando il valore impostato non sia stato rilevato (10 secondi).

LOAD DEFAULT

Ripristinare l'impostazione base.

Trasporto

⚠ ***PERICOLO***
Pericolo di lesioni! L'apparecchio può essere fatto funzionare per lo scarico e il carico solo su pendenze non superiori al valore massimo (vedi „Dati tecnici“). Marciare lentamente.

⚠ ***PRUDENZA***
Pericolo di lesioni e di danneggiamento! Per il trasporto osservare il peso dell'apparecchio.

➔ Alzare la testa di lavaggio per evitare danni alle spazzole.
➔ Estrarre la spazzola per prevenire eventuali danni alla spazzola.
➔ Per il trasporto in veicoli, assicurare l'apparecchio secondo le direttive in vigore affinché non possa scivolare e ribaltarsi.

Supporto

⚠ ***PRUDENZA***
Pericolo di lesioni e di danneggiamento! Osservare il peso dell'attrezzo quando lo si mette a magazzino.

Questo apparecchio può essere conservato solo in ambienti interni.

Cura e manutenzione

⚠ ***PERICOLO***
Pericolo di lesioni! Prima di svolgere qualsiasi lavoro sull'apparecchio, estrarre la Intelligent Key e staccare la spina del caricabatterie.

➔ Scaricare e smaltire l'acqua sporca e la restante acqua pulita.

Schema di manutenzione

Intervalli di manutenzione

I lavori di pulizia raccomandati vengono visualizzati sul display in determinati intervalli di pulizia.

➔ Eseguire l'intervento di manutenzione non appena viene visualizzata la corrispondente indicazione.
➔ Premere il pulsante Info per resettare la visualizzazione. L'indicazione appare di nuovo secondo gli intervalli tempo preimpostati.

Visualizzazione display	Visualizza tutti
Pulire la barra di aspirazione	20 ore
Pulire il filtro pelucchi	20 ore
Pulire il filtro dell'acqua	50 ore
Verificare le labbra di aspirazione	100 ore
Verificare le spazzole	100 ore
Reset di servizio	200 ore

Nota: Un reset di servizio azzera anche tutti gli intervalli di manutenzione.

A lavoro ultimato

ATTENZIONE
Pericolo di danneggiamento. Non spruzzare l'apparecchio con acqua e non utilizzare detergenti aggressivi.

➔ Svuotare l'acqua sporca.
➔ Sciacquare il serbatoio dell'acqua sporca con acqua pulita oppure pulire con il sistema di lavaggio per serbatoio acqua sporca (in opzione).
➔ Estrarre il filtro sporco grossolano dal serbatoio acqua sporca e pulirlo.
➔ Pulire l'apparecchio esternamente con un panno umido imbevuto di liscivia.
➔ Controllare il filtro pelucchi, eventualmente pulirlo.
➔ Solo per la variante BR: Estrarre e svuotare il contenitore di sporco grossolano.
➔ Solo per la variante BR: Pulire la canalina di distribuzione acqua (vedi capitolo "Lavori di manutenzione").
➔ Pulire i labbri di aspirazione e di trascinamento, verificarne l'usura ed eventualmente sostituirle.
➔ Verificare l'usura delle spazzole, eventualmente sostituirle.
➔ Premere all'interno la chiusura del serbatoio acqua sporca e chiudere il coperchio del serbatoio acqua sporca così da fare rimanere una fessura aperta per l'asciugamento.

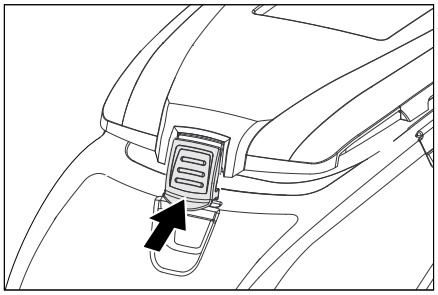

➔ Ricaricare la batteria:
Se lo stato di carica della batteria è inferiore al 50%, ricaricare la batteria completamente e senza interruzioni.
Se lo stato di carica della batteria è superiore al 50%, ricaricare solo se al prossimo utilizzo sarà necessaria la completa durata d’esercizio.

Ogni settimana

➔ In caso di utilizzo regolare, ricaricare completamente e senza interruzioni la batteria almeno una volta alla settimana.

Una volta al mese

➔ Controllare lo stato di ossidazione dei poli della batteria, spazzolarli se necessario. Controllare che i cavi di collegamento siano fissati correttamente.
➔ Pulire le guarnizioni tra il serbatoio dell'acqua sporca e il coperchio e controllarne l'impermeabilità, eventualmente sostituire.
➔ Per batterie che richiedono manutenzione controllare la densità dell'acido delle celle.
➔ Pulire le cavità spazzole (solo variante BR).
➔ In caso di inattività prolungata dell’apparecchio, riporlo solo a batteria completamente carica. Ricaricare completamente la batteria almeno una volta al mese.

Una volta all'anno

➔ Far effettuare l'ispezione prevista dal servizio clienti.

Interventi di manutenzione

Serbatoio acqua sporca per il sistema di lavaggio (in opzione)

➔ Scaricare l'acqua sporca, vedi paragrafo „Svuotare l'acqua sporca“.
➔ Aprire il coperchio del serbatoio acqua sporca.
➔ Estrarre la chiusura flessibile dal sistema di lavaggio.
➔ Collegare il tubo flessibile dell'acqua al sistema di lavaggio.

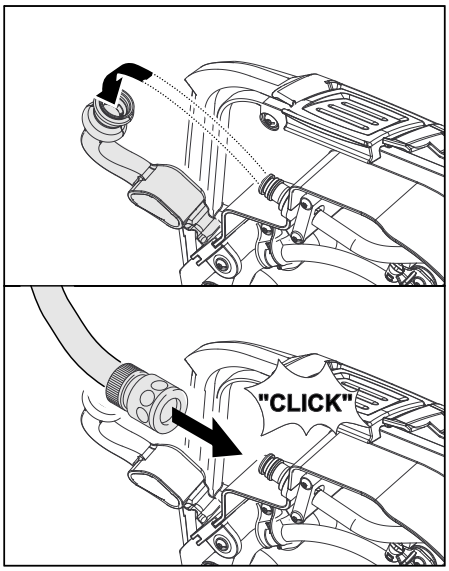

➔ Chiudere il coperchio del serbatoio acqua sporca fino a quando giace sulla chiusura flessibile.
➔ Aprire la mandata dell'acqua e sciacquare per circa 30 secondi il serbatoio acqua sporca.
All'occorrenza ripetere l'operazione di lavaggio per 2 o 3 volte.
➔ Chiudere la mandata dell'acqua e scollegare nuovamente il tubo flessibile dall'apparecchio.
➔ Infilare la chiusura flessibile di buovo sul raccordo. Lasciare aperta una fessura del coperchio del serbatoio dell'acqua sporca per l'asciugamento.

Sostituire o girare i labbri di aspirazione

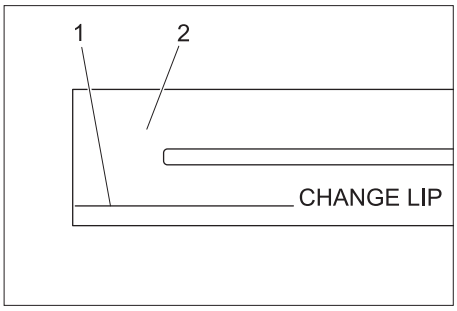

1 Marcatura d'usura
2 labbra di aspirazione

Le labbra di aspirazione vanno sostituite o voltate se sono usurate fino alla marcatura d'usura.
➔ Togliere la barra di aspirazione.
➔ Svitare le manopole a crociera.

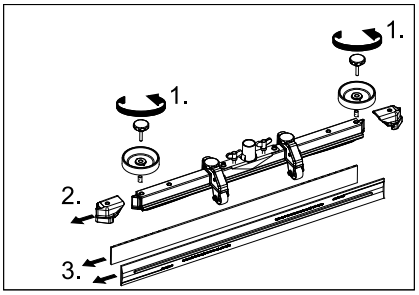

➔ Togliere le parti sintetiche.
➔ Togliere i labbri di aspirazione.
➔ Infilare nuove labbra di aspirazione o quelle voltate.
➔ Inserire le parti sintetiche.
➔ Avvitare e stringere le manopole a crociera.

Pulire la canalina di distribuzione acqua

➔ Estrarre il listello di gomma e pulire la canalina con un panno. Dopo la pulizia, comprimere uniformemente dentro il listello di gomma.

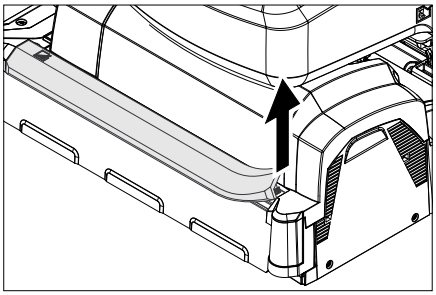

Sostituire i rulli delle spazzole

➔ Sollevare la testa di pulizia.

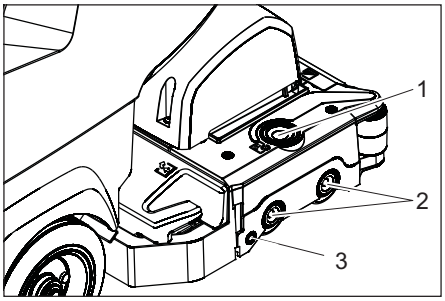

1 Pulsante di sblocco del coperchio cuscinetto
2 Spazzola
3 Pulsante

➔ Premere il pulsante di sblocco del coperchio cuscinetto.
➔ Orientare via il coperchio cuscinetto.
➔ Estrarre i rulli delle spazzole.
Nota: Sostituire i rulli a spazzola quando la lunghezza setole ha raggiunto 10 mm.
➔ Introdurre nuovi rulli a spazzola.
➔ Orientare indietro il coperchio cuscinetto e premere al pulsante.

Sostituire la spazzola a disco

➔ Sollevare la testa di pulizia.
➔ Premere verso il basso il pedale cambio spazzole oltre la resistenza.

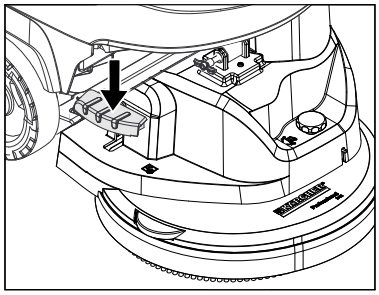

➔ Estrarre la spazzola a disco lateralmente sotto la testa di pulizia.
➔ Posizionare una nuova spazzola a disco sotto la testa di pulizia, premere verso l'alto ed agganciare.

Montare la testa di pulizia

➔ Spingere l'apparecchio in avanti per circa 2 m, affinché le rotelle mobili sono rivolte all'indietro.
➔ Premere in giù il pedale per abbassare la testa di pulizia, poi muovere verso sinistra. Con ciò il pedale viene sbloccato. Rilasciare lentamente il pedale in su. Il braccio elevatore della testa di pulizia si abbassa.
➔ Svuotare il serbatoio di acqua pulita e di acqua sporca.
➔ Sbloccare la chiusura del serbatoio ed orientare il serbatoio verso l'alto.

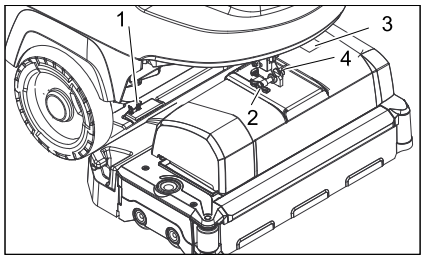

1 Elemento a molla
2 Perno di sicurezza
3 Coperchio morsettiera
4 Arresto perno di sicurezza

➔ Posizionare la testa di pulizia al centro davanti l'apparecchio.
➔ Rimuovere il coperchio della morsettiera.
➔ Collegare il cavo di alimentazione corrente della testa di pulizia all'apparecchio.
➔ Collocare il coperchio della morsettiera.
➔ Collegare il giunto del tubo flessibile sulla testa di pulizia con il tubo flessibile all'apparecchio.

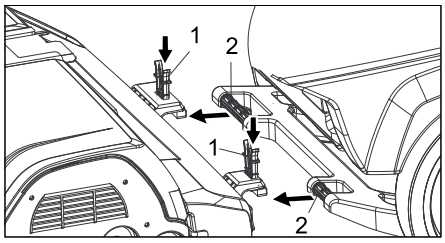

1 Elemento a molla
2 Archetto di spinta

➔ Spingere l'archetto di spinta nell'alloggio della testa di pulizia.
➔ Abbassare e agganciare gli elementi a molla.

➔ Orientare il braccio elevatore della testa di pulizia sul supporto lato superiore della testa di pulizia.
➔ Introdurre ed agganciare il perno di sicurezza.
➔ **Regolare la testa di pulizia**: con la vite regolare alla posizione desiderata.
➔ Orientare completamente in basso il serbatoio d'acqua, verificare il bloccaggio.

Smontare la testa di pulizia

Lo smontaggio avviene nella sequenza inversa rispetto al montaggio.

⚠ ***PRUDENZA***

Allo smontaggio della testa di pulizia, la posizione stabile della macchina può diventare instabile, fare attenzione che vi sia stabilità.

Spessorare l'apparecchio sul retro e fissarlo così contro un ribaltamento.

Batterie

Durante l'utilizzo di batterie osservare assolutamente le seguenti indicazioni di pericolo:

	Rispettare le indicazioni riportate sulla batteria, nelle istruzioni per l'uso e nel manuale d'uso dell'apparecchio
	Indossare una protezione per gli occhi
	Tenere l'acido e le batterie fuori dalla portata dei bambini
	Rischio di esplosioni
	Vietato accendere fuochi, fare scintille, usare fiamme libere e fumare
	Pericolo di ustioni chimiche
	Pronto soccorso
	Avviso di pericolo
	Smaltimento
	Non gettare la batteria nei rifiuti domestici

⚠ ***PERICOLO***

Rischio di esplosioni. Non appoggiare utensili o simili sulla batteria, sui poli terminali e sui collegamenti delle celle della batteria.

Rischio di lesioni. Non portare mai eventuali ferite a contatto con il piombo. Lavare sempre le mani dopo aver effettuato interventi sulla batteria.

Batterie raccomandate per B 40

Codice N°	Descrizione	
6.654-141.0[1)]	105 Ah - non richiede manutenzione	12 V*
6.654-093.0[2)]	70 Ah - non richiede manutenzione	12 V*
6.654-097.0[3)]	80 Ah - manutenzione ridotta	12 V*

** L'apparecchio necessita di 2 batterie*

[1)] Kit completo (24 V/105 Ah) compreso cavo di collegamento, N. d'ordine 4.035-449.0

[2)] Kit completo (24 V/70 Ah) compreso cavo di collegamento, N. d'ordine 4.035-447.0

[3)] Kit completo (24 V/80 Ah) compreso cavo di collegamento, N. d'ordine 4.035-450.0

Inserire e collegare le batterie

➔ Spingere l'apparecchio in avanti per circa 2 m, affinché le rotelle mobili sono rivolte all'indietro.
➔ Abbassare la testa di pulizia.
➔ Svuotare il serbatoio di acqua pulita e di acqua sporca.
➔ Sbloccare la chiusura del serbatoio ed orientare il serbatoio verso l'alto.
➔ Inserire le batterie nella vasca a filo della testa di pulizia, come fissaggio collocare i cunei di blocco sul pavimento.

⚠ ***PRUDENZA***

Allo smontaggio e montaggio delle batterie, la posizione stabile della macchina può diventare instabile, fare attenzione che vi sia stabilità.

➔ Serrare il cavo di collegamento fornito ai poli (+) e (-) della batteria ancora liberi.
➔ Collegare i poli con il cavo di collegamento in dotazione.

ATTENZIONE

Verificare la corretta polarizzazione.

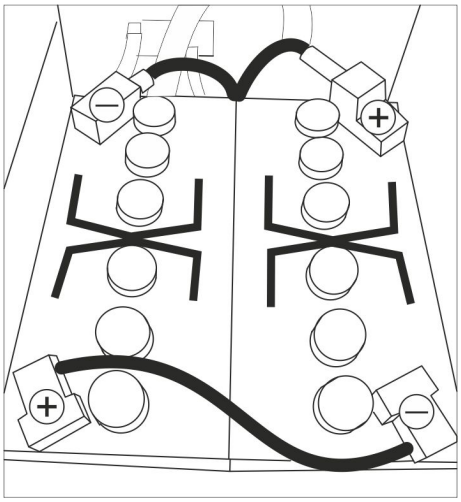

Bozza di montaggio per 2 batterie

➔ Orientare completamente in basso il serbatoio d'acqua, verificare il bloccaggio.

Indicazione:

Caricare le batterie prima dell'accensione dell'apparecchio.

Vedi a ciò il paragrafo „Caricare le batterie“.

Smontare le batterie

⚠ ***PRUDENZA***

Rischio di danneggiamento dovuto da apparecchio ribaltato; smontare le batterie solo se all'apparecchio è installata una testa di pulizia.

➔ Estrarre la Intelligent Key.
➔ Spingere l'apparecchio in avanti per circa 2 m, affinché le rotelle mobili sono rivolte all'indietro.
➔ Abbassare la testa di pulizia.
➔ Sbloccare la chiusura del serbatoio ed orientare il serbatoio verso l'alto.
➔ Scollegare il cavo dal polo negativo della batteria.
➔ Scollegare i cavi residui dalle batterie.
➔ Estrarre i cunei o l'espanso.
➔ Estrarre le batterie.

⚠ ***PRUDENZA***

Allo smontaggio e montaggio delle batterie, la posizione stabile della macchina può diventare instabile, fare attenzione che vi sia stabilità.

➔ Smaltire le batterie scariche in conformità alle disposizioni in vigore.

Contratto di manutenzione

Per garantire un utilizzo affidabile dell'apparecchio è possibile stipulare dei contratti di manutenzione con l'ufficio vendite Kärcher competente.

Antigelo

In caso di pericolo di gelo:

➔ Svuotare il serbatoio di acqua pulita e di acqua sporca.
➔ Collocare l'apparecchio in un locale protetto dal gelo.

Guasti

⚠ ***PERICOLO***

Pericolo di lesioni! Prima di svolgere qualsiasi lavoro sull'apparecchio, estrarre la Intelligent Key e staccare la spina del caricabatterie.

➔ Scaricare e smaltire l'acqua sporca e la restante acqua pulita.

Guasti visualizzati sul display

Segnalazione del display	Rimedio
ERR_I_BÜRSTE_049	Controllare se corpi estranei bloccano le spazzole, eventualmente rimuoverli.
ERR_I_TURB_050	Controllare la turbina di aspirazione su sporcizia, pulire eventualmente.
ERR_U_BATT_001	Controllare la batteria, eventualmente caricarla.

Se il display visualizza altri messaggi d'errore oppure se l'anomalia non si lascia eliminare:

➔ Estrarre la Intelligent Key.
➔ Attendere 10 secondi.
➔ Infilare la Intelligent Key.
➔ Se l'errore viene visualizzato ugualmente, chiamare il servizio assistenza clienti.

Guasti non visualizzati sul display

Guasto	Rimedio
L'apparecchio non si accende	Stand-by. Spegnere l'apparecchio e infilare di nuovo la Intelligent Key. Posizionare il selettore di programmi sul programma desiderato.
	Controllare la batteria, eventualmente caricarla.
	Verificare se i poli dlela batteria sono collegati.
Quantità di acqua insufficiente.	Controllare il livello di acqua pulita, riempire eventualmente il serbatoio
	Aumentare la quantità di acqua con il regolatore Quantità acqua.
	Svitare la chiusura del serbatoio di acqua pulita. Estarree e pulire il filtro dell'acqua pulita. Inserire il filtro e serrare la chiusura.
	Rimuovere la barra per la distribuzione dell'acqua sulla testa di pulizia e pulire il canale dell'acqua (solo testa di pulizia R).
	Controllare che i tubi flessibili non siano otturati, eventualmente pulirli.
Nessun dosaggio aggiunto di detergente	Aumentare la quantità di acqua, affinché la pompa di dosaggio venga attivata.
	Controllare il livello del detergente
Potenza di aspirazione insufficiente	Pulire le guarnizioni tra il serbatoio dell'acqua sporca e il coperchio e controllarne l'impermeabilità, eventualmente sostituire.
	Il serbatoio dell'acqua sporca è pieno, disinserire l'apparecchio e svuotare il il serbatoio dell'acqua sporca
	Pulire il filtro pelucchi
	Pulire i labbri di aspirazione sulla barra di aspirazione, eventualmente sostituirli
	Controllare che il tubo flessibile non sia otturato, eventualmente pulirlo.
	Verificare la tenuta stagna del tubo flessibile, eventualmente sostituirlo.
	Verificare che il coperchio del tubo di scarico di acqua sporca sia chiuso.
	Verificare le regolazioni della barra di aspirazione.
Risultato di pulizia insufficiente	Verificare l'usura delle spazzole, eventualmente sostituirle.
Le spazzole non ruotano	Controllare se corpi estranei bloccano le spazzole, eventualmente rimuoverli.
	Girare il selettore di programmi su „OFF“ quando l'interruttore di sovracorrente nell'elettronica è intervenuto, poi posizionare di nuovo sul programma desiderato.
Vibrazioni durante la pulizia	Utilizzare eventualmente spazzole più morbide.
In caso si presentino guasti che non possono essere risolti grazie a questa tabella, chiamare il servizio clienti.	

Accessori B 40

Apparecchi BR B 40 (accessori rulli a spazzola)

Denominazione	Codice componente Larghezza di lavoro 450 mm	Codice componente Larghezza di lavoro 550 mm	Descrizione	Unità di confezione	L'apparecchio necessita
Rullo della spazzola, rosso (modello medio, standard)	4.762-392.0	4.762-393.0	Per la pulizia di manutenzione anche di pavimenti molto sporchi.	1	2
Rullo della spazzola, bianco (morbido)	4.762-405.0	4.762-409.0	Per la lucidatura e la pulizia di manutenzione di pavimenti delicati.	1	2
Rullo della spazzola, arancione (alto/basso)	4.762-406.0	4.762-410.0	Per strofinare pavimenti strutturati (pavimenti di sicurezza etc.).	1	2
Rullo della spazzola, verde (Grit)	4.762-407.0	4.762-411.0	Per la pulizia di fondo di pavimenti molto sporchi e destratificazioni (per es. cere, acrilati).	1	2
Rullo della spazzola, grigio (1 mm Grit)	4.762-408.0	4.762-412.0		1	2
Albero del rullo tampone	4.762-413.0	4.762-415.0	Serve da supporto per i tamponi del rullo.	1	2
Tampone per rullo, bianco (molto morbido)	6.367-108.0	6.369-735.0	Per la pulizia e la lucidatura di pavimenti delicati.	1	2
Tampone per rullo, giallo (morbido)	6.367-105.0	6.369-732.0	Per la lucidatura di pavimenti.	1	2
Tampone per rullo, rosso, (medio)	6.367-107.0	6.369-734.0	Per la pulizia di pavimenti poco sporchi.	1	2
Tampone per rullo, verde (duro)	6.367-106.0	6.369-733.0	Per la pulizia di pavimenti sporchi o molto sporchi.	1	2

Apparecchi BD B 40 (accessori spazzole a disco)

Denominazione	Codice componente Larghezza di lavoro 430 mm	Codice componente Larghezza di lavoro 510 mm	Descrizione	Unità di confezione	L'apparecchio necessita
Spazzola a disco, naturale (versione morbida)	4.905-023.0	4.905-027.0	Per la lucidatura di pavimenti.	1	1
Spazzola a disco, bianca	4.905-024.0	4.905-028.0	Per la lucidatura e la pulizia di manutenzione di pavimenti delicati.	1	1
Spazzola a disco, rosso (versione media, standard)	4.905-022.0	4.905-026.6	Per la pulizia di pavimenti poco sporchi o delicati.	1	1
Spazzola a disco, nera (versione dura)	4.905-025.0	4.905-029.0	Per la pulizia di pavimenti molto sporchi.	1	1
Piatto di azionamento del pad	4.762-533.0	4.762-534.0	Serve da supporto per i tamponi.	1	1

Apparecchi BR/BD B 40 (accessori barra di aspirazione)

Denominazione	Codice componente Larghezza di lavoro 850 mm	Descrizione	Unità di confezione	L'apparecchio necessita
Labbro di gomma, blu	6.273-213.0	Standard	Coppia	1 coppia
Labbro di gomma, trasparente, scanalata	6.273-207.0	Resistente all'olio	Coppia	1 coppia
Labbro di gomma, trasparente	6.273-229.0	Antialoni	Coppia	1 coppia
Labbro di gomma, trasparente	6.273-290.0	Per pavimenti problematici	Coppia	1 coppia
Barra di aspirazione, orizzontale	4.777-401.0	Standard	1	1
Barra di aspirazione ad arco	4.777-411.0	Standard	1	1

Dati tecnici

		Apparecchio BR B 40		Apparecchio BD B 40	
		R 45	R 55	D 43	D 51
Potenza					
Tensione nominale	V	24			
Capacità della batteria	Ah (5h)	70, 80; 105			
Potenza media assorbita B 40 W (B 40 C)	W	1400 (1300)			
Potenza nominale del motore di trazione B 40 W (B 40 C)	W	130 (---)			
Potenza del motore di aspirazione	W	500			
Potenza del motore delle spazzole	W	600			
Aspirazione					
Potenza di aspirazione, quantità d'aria (max.)	l/s	22			
Potenza di aspirazione, depressione (max.)	kPa (mbar)	12,0 (120)		11,5 (115)	
Spazzole pulenti					
Numero giri spazzole	1/min	600 - 1200		180	
Dimensioni e pesi					
Potenza di superficie teorica	m²/h	1800	2200	1800	2200
Pendenza area di lavoro max. B 40 C; B 40 W	%	2			
Volume del serbatoio di acqua pulita/sporca	l	40/40			
Temperatura acqua max.	°C	50			
Pressione massima dell'acqua	MPa (bar)	0,5 (5)			
Peso a vuoto (peso di trasporto)	kg	164 (con batterie 105 Ah)			
Peso complessivo (pronto esercizio)	kg	204 (con batterie 105 Ah)			
Valori rilevati secondo EN 60335-2-72					
Valore complessivo oscillazione	m/s²	0,3			
Dubbio K	m/s²	0,1			
Pressione acustica L_{pA}	dB(A)	68			
Dubbio K_{pA}	dB(A)	2			
Pressione acustica L_{WA} + Dubbio K_{WA}	dB(A)	85			
Con riserva di modifiche tecniche!					

Dichiarazione di conformità UE

Con la presente si dichiara che la macchina qui di seguito indicata, in base alla sua concezione, al tipo di costruzione e nella versione da noi introdotta sul mercato, è conforme ai requisiti fondamentali di sicurezza e di sanità delle direttive UE. In caso di modifiche apportate alla macchina senza il nostro consenso, la presente dichiarazione perde ogni validità.

Prodotto: Lavasciuga pavimenti
Modello: B 40 C Bp
B 40 W Bp

Direttive UE pertinenti
2006/42/CE (+2009/127/CE)
2014/30/UE

Norme armonizzate applicate
EN 55014–1: 2006+A1: 2009+A2: 2011
EN 55014–2: 2015
EN 60335–1
EN 60335–2–29: 2004+A2: 2010
EN 60335–2–72
EN 61000–3–2: 2014
EN 61000–3–3: 2013
EN 62233: 2008

Norme nazionali applicate
-

I firmatari agiscono per incarico e con delega della direzione.

H. Jenner
Chairman of the Board of Management

i.V. S. Reiser
Director Regulatory Affairs & Certification

Responsabile della documentazione:
S. Reiser

Alfred Kärcher SE & Co. KG
Alfred-Kärcher-Straße 28-40
71364 Winnenden (Germany)
Tel.: +49 7195 14-0
Fax: +49 7195 14-2212

Winnenden, 2019/01/01

Accessori e ricambi

Utilizzando solamente accessori e ricambi originali, si garantisce un funzionamento sicuro e privo di disturbi dell'apparecchio. Si possono trovare informazioni riguardo ad accessori e ricambi su www.kaercher.com.