B 40 C Ep

KÄRCHER

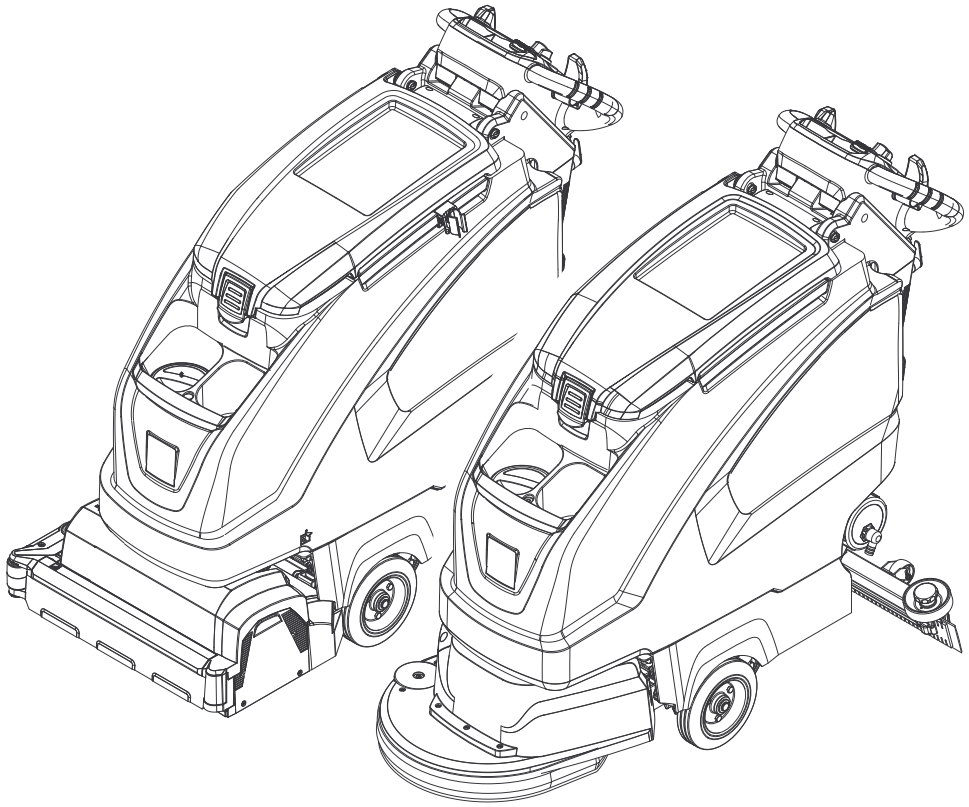

Register and win!

www.kaercher.com/register-and-win

59641630 02/19

Prima di utilizzare l'apparecchio per la prima volta, leggere le presenti istruzioni originali, seguirle e conservarle per un uso futuro o in caso di rivendita dell'apparecchio.

Indice

Norme di sicurezza . . . . . IT 1
Funzione . . . . . IT 1
Uso conforme a destinazione . IT 1
Protezione dell'ambiente . . . . . IT 1
Garanzia . . . . . IT 1
Elementi di comando e di funzione. . . . . IT 2
Prima della messa in funzione. IT 3
Funzionamento . . . . . IT 3
Arresto e spegnimento . . . . . IT 4
Trasporto . . . . . IT 4
Supporto . . . . . IT 4
Cura e manutenzione . . . . . IT 4
Antigelo . . . . . IT 5
Guasti . . . . . IT 6
Accessori B 40. . . . . IT 7
Dati tecnici . . . . . IT 8
Dichiarazione di conformità UE IT 8
Ricambi . . . . . IT 8

Norme di sicurezza

Prima di usare l'apparecchio si prega di leggere attentamente e di osservare sia le presenti istruzioni per l'uso sia l'accluso opuscolo "Norme di sicurezza per pulitori a spazzola ed erogatori a spruzzo", 5.956-251.0.

Prima di mettere in funzione l'apparecchio, assicurarsi che il cofano e tutti i coperchi siano ben chiusi.

In caso di pericolo, rilasciare l'interruttore di sicurezza.

⚠ ***AVVERTIMENTO***

Non utilizzare l'apparecchio su superfici inclinate.

Dispositivi di sicurezza

I dispositivi di sicurezza servono alla protezione dell'utente e non devono essere messi fuori servizio o essere utilizzati al di fuori della loro funzione.

Interruttore di sicurezza

Quando si rilascia l'interruttore di sicurezza si disattiva l'azionamento della spazzola.

Livelli di pericolo

⚠ ***PERICOLO***

Indica un pericolo imminente che determina lesioni gravi o la morte.

⚠ ***AVVERTIMENTO***

Indica una probabile situazione pericolosa che potrebbe determinare lesioni gravi o la morte.

⚠ ***PRUDENZA***

Indica una probabile situazione pericolosa che potrebbe causare lesioni leggere.

ATTENZIONE

Indica una probabile situazione pericolosa che potrebbe determinare danni alle cose.

Funzione

La lavasciugapavimenti è impiegata per la pulizia ad umido o per la lucidatura di superfici piane.

– Delle spazzole a rulli o spazzole a disco puliscono il pavimento con l'ausilio del liquido detergente alimentato. Il liquido detergente sporco viene aspirato nel serbatoio di acqua sporca.
– Mediante l'impostazione della quantità d'acqua l'apparecchio può essere facilmente adattato a soddisfare le diverse esigenze di pulizia.
– In corrispondenza della testa di pulizia scelta, la larghezza di lavoro per il modello B40 è tra 430 mm e 550 mm.
– L'alimentazione a corrente permette di ottenere un alto rendimento senza alcuna limitazione dei tempi di lavoro.

Indicazione:

L'apparecchio può essere equipaggiato con diversi accessori in funzione dei rispettivi lavori di pulizia.

Richiedete il nostro catalogo o visitate il nostro sito internet alla pagina www.kaercher.com.

Uso conforme a destinazione

Utilizzate questo apparecchio esclusivamente in conformità alle indicazioni fornite da questo manuale d'uso.

– L'apparecchio dev'essere utilizzato esclusivamente per la pulizia di pavimenti lisci resistenti all'umidità ed alla lucidatura.
– L'apparecchio non si adatta alla pulizia di pavimenti gelati (per es. in magazzini frigoriferi).
– L'apparecchio dev'essere equipaggiato solo da accessori e pezzi di ricambio originali.
– L'apparecchio non si adatta all'impiego in ambienti a rischio d'esplosione.
– Non aspirare gas infiammabili, acidi allo stato puro o solventi.
  Ne fanno parte la benzina, diluenti per vernici oppure gasolio, i quali insieme all'aria aspirata possono formare vapori e miscele esplosivi, ma anche l'acetone, acidi allo stato puro e solventi, in quanto corrodono i materiali utilizzati nell'apparecchio.
– L'apparecchio è omologato per l'uso su superfici con pendenze massime indicate al paragrafo „Dati tecnici".

Protezione dell'ambiente

	I materiali dell'imballaggio sono riciclabili. Non smaltire l'imballaggio con i rifiuti domestici, ma conferirlo al riciclaggio.
	Gli apparecchi usati contengono materiali riciclabili preziosi, che dovrebbero pertanto essere conferiti al riciclaggio per assicurare il loro riutilizzo. Batterie, olio e sostanze simili non devono essere dispersi nell'ambiente. Smaltire pertanto gli apparecchi usati attraverso idonei centri di raccolta.

Avvertenze sui contenuti (REACH)

Informazioni aggiornate sui contenuti sono disponibili all'indirizzo:

www.kaercher.com/REACH

Garanzia

Le condizioni di garanzia valgono nel rispettivo paese di pubblicazione da parte della nostra società di vendita competente. Entro il termine di garanzia eliminiamo gratuitamente eventuali guasti agli accessori, se causati da difetto di materiale o di produzione. Nei casi previsti dalla garanzia si prega di rivolgersi al proprio rivenditore, oppure al più vicino centro di assistenza autorizzato, esibendo lo scontrino di acquisto.

Elementi di comando e di funzione

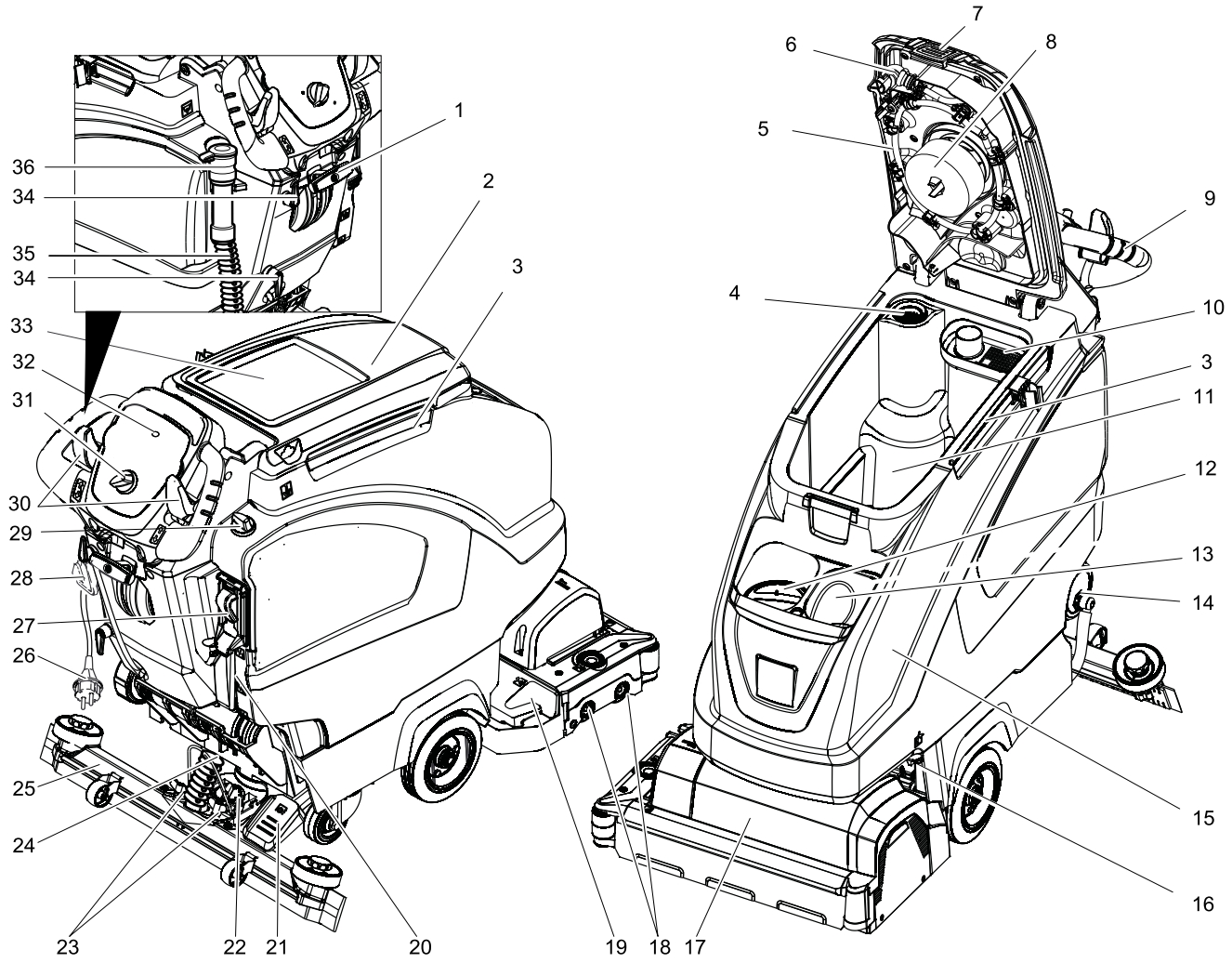

Figura Lavasciugapavimenti

1 Leva abbassamento barra di aspirazione
2 Coperchio serbatoio acqua sporca
3 Barra di supporto per Homebase
4 Filtro pelucchi
5 Serbatoio acqua sporca per il sistema di lavaggio (in opzione)
6 Chiusura flessibile del sistema di lavaggio (in opzione)
7 Bloccaggio chiusura del serbatoio acqua sporca
8 Galleggiante
9 Archetto di spinta
10 Filtro per sporco grossolano
11 Serbatoio acqua sporca
12 Foro di rabbocco serbatoio acqua pulita
13 Supporto bottiglia di detergente
14 Chiusura serbatoio acqua pulita con filtro
15 Serbatoio acqua pulita
16 Dispositivo di blocco del serbatoio con lamiera aggiuntiva e fissata con vite
17 Testa di pulizia *
18 Rulli delle spazzole (Testa di pulizia R) Spazzola a disco (Testa di pulizia D)
19 Contenitore dello sporco grossolano (solo BR)
20 Indicatore di livello acqua pulita
21 Pedale per il sollevamento/l'abbassamento della testa di pulizia
22 Manopola per l'inclinazione della barra di aspirazione
23 Dadi ad alette per il fissaggio della barra di aspirazione
24 Tubo flessibile di aspirazione
25 Barra di aspirazione *
26 Cavo di alimentazione con connettore
27 Automatismo di riempimento serbatoio acqua pulita (in opzione)
28 Gancio fermacavo
29 Pulsante di regolazione della quantità d'acqua
30 Interruttore di sicurezza
31 Selettore di programma
32 Fusibile azionamento spazzole
33 Piano d'appoggio per il kit di pulizia „Homebase Box“
34 Gancio per cavo
35 Tubo di scarico dell'acqua sporca
36 Dispositivo di dosaggio per l'acqua sporca

* non in dotazione

Contrassegno colore

– Gli elementi di comando per il processo di pulizia sono gialli.
– Gli elementi di comando per la manutenzione ed il service sono grigio chiaro.

Selettore di programma

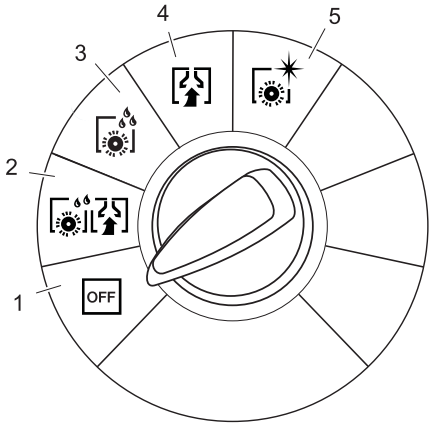

1 **OFF**
l'apparecchio è spento.
2 **Modalità Normale**
Pulire ad umido il pavimento ed aspirare l'acqua sporca.
3 **Modalità Intensivo**
Pulire il pavimento ad umido e lasciare agire il detergente.
4 **Modalità Aspirazione**
Aspirare il liquido sporco.
5 **Modalità Lucidatura**
Lucidare i pavimenti senza l'apporto di liquidi.

Prima della messa in funzione

Montare le spazzole

Variante BD

Prima della messa in funzione è necessario montare la spazzola a disco (vedi „Lavori di manutenzione“).

Variante BR

Le spazzole sono già montate

Montare la barra di aspirazione

➔ Inserire la barra di aspirazione nell'aggancio per la barra di aspirazione in modo tale che la lamiera sagomata si trovi sopra l'aggancio.
➔ Stringere i dadi a farfalla.

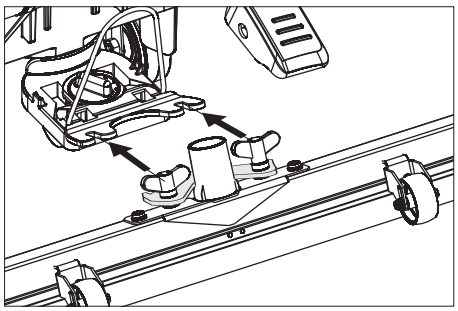

➔ Inserire il tubo flessibile di aspirazione.

Operazione di scarico

⚠ ***PERICOLO***

Rischio di lesioni! Per disattivare immediatamente tutte le funzioni, girare il selettore di programmi su „OFF“.

➔ Appoggiare le assi lunghe laterali dell’imballaggio al pallet formando una rampa.

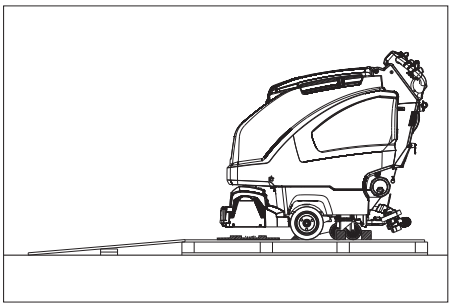

➔ Fissare le assi con delle viti.
➔ Sistemare sotto la rampa le assicelle corte come sostegno.
➔ Rimuovere i listelli di legno che bloccano le ruote.
➔ Alzare la testa di pulizia, schiacciando il pedale in basso.
➔ Rimuovere l'apparecchio dal bancale facendolo scorrere lungo la rampa.

Funzionamento

⚠ ***PERICOLO***

Pericolo di lesioni. Azionare il pedale per il sollevamento/abbassamento della testa di pulizia sempre solo con un piede. L’altro piede deve poggiare stabilmente sul terreno.

In caso di pericolo, rilasciare l'interruttore di sicurezza.

Collegamento elettrico

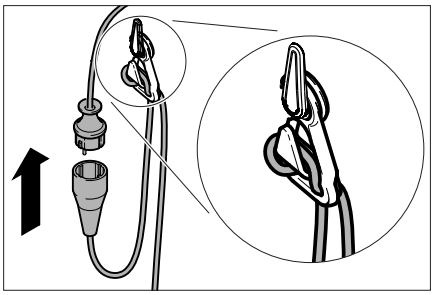

➔ Fissare l'estremità del cavo di prolunga appendendola ad anello al gancio fermacavo.
➔ Inserire la spina.

Aggiungere carburante e sostanze aggiuntive

Acqua fresca

➔ Aprire la chiusura del serbatoio di acqua pulita.
➔ Aggiungere acqua pulita (massimo 50 °C) fino al bordo inferiore del bocchettone di riempimento.
➔ Chiudere la chiusura del serbatoio di acqua pulita.

Serbatoio acqua pulita con automatismo di riempimento (in opzione)

➔ Collegare il tubo flessibile con l'automatismo di riempimento e aprire la mandata dell'acqua (massimo 50 °C, max. 5 bar).
➔ Controllare l'apparecchio, l'automatismo di riempimento interrompe la mandata dell'acqua quando il serbatoio è pieno.
➔ Chiudere la mandata dell'acqua e scollegare nuovamente il tubo flessibile dall'apparecchio.

Detergente

⚠ ***AVVERTIMENTO***

Pericolo di danneggiamento. Utilizzare solo detergenti raccomandati. In caso di utilizzo di altri detergenti l'operatore è responsabile del rischio maggiore in relazione alla sicurezza di funzionamento e al rischio di incidenti.

Utilizzare esclusivamente detergenti privi di solventi, di sale e di acido fluoridrico.

Osservare le avvertenze di sicurezza riportate sui detergenti.

Indicazione:

Non utilizzare detergenti fortemente schiumogeni.

Detergenti consigliati:

Impiego	Detergente
Pulizie di manutenzione di tutti i pavimenti resistenti all'acqua.	RM 746 RM 780
Pulizia di manutenzione di superfici lucide (per es. granito)	RM 755 es
Pulizia di manutenzione e pulizie di fondo di pavimenti industriali	RM 69 ASF
Pulizia di manutenzione e pulizie di fondo di pavimenti industriali di piastrelle in gres	RM 753
Pulizia di manutenzione di piastrelle nelle zone sanitarie	RM 751
Pulizia e disinfezione nelle zone sanitarie	RM 732
Destratificazione di tutti i pavimenti resistenti all'alcali (per es. PVC)	RM 752
Destratificazione di pavimenti in Linoleum	RM 754

➔ Aggiungere il detergente nel serbatoio dell'acqua pulita.

Regolare la quantità di acqua

➔ Impostare la quantità d´acqua adeguata allo sporco ed alla superficie da pulire tramite il pulsante di regolazione.

Indicazione:

Eseguire le prime prove di lavaggio con una piccola quantità d’acqua. Aumentare gradualmente la quantità d’acqua fino ad ottenere il risultato di lavaggio desiderato.

Regolare la barra di aspirazione

Posizione obliqua

Per migliorare il risultato di aspirazione su pavimenti piastrellati la barra di aspirazione può essere messa in posizione obliqua (5° max.).

➔ Allentare le viti ad alette.
➔ Ruotare la barra di aspirazione.

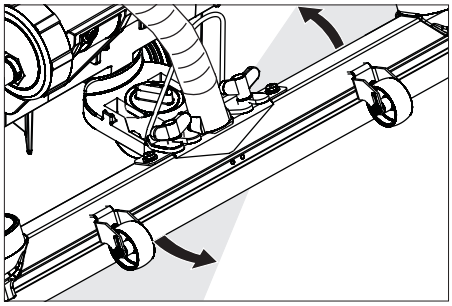

➔ Serrare le viti ad alette.

Inclinazione

In caso di aspirazione insufficiente l'inclinazione della barra di aspirazione orizzontale può essere modificata.

➔ Regolare la manopola per l'inclinazione della barra di aspirazione.

Impostare la velocità di avanzamento (solo per la testa di pulizia BD)

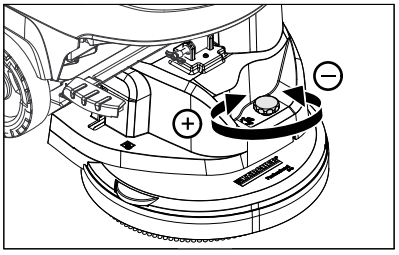

➔ Ridurre la velocità: ruotare il selettore in direzione "–".
➔ Aumentare la velocità: ruotare il selettore in direzione "+".

Pulizia

ATTENZIONE

Pericolo di danneggiamento della superficie da pulire. Non utilizzare l'apparecchio fermandosi a lungo sullo stesso punto.

Indicazione:

L'apparecchio è costruito in modo da lasciar sporgere la testa di pulizia verso destra. Questo consente un'ampia visibilità e un accostamento ottimale ai bordi durante il lavoro.

➔ Posizionare il selettore di programma sul programma di pulizia desiderato.

Abbassare la testa di pulizia

➔ Premere in giù il pedale per abbassare la testa di pulizia, poi muovere verso sinistra. Con ciò il pedale viene sbloccato. Rilasciare lentamente il pedale in su. La testa di pulizia viene abbassata.

Indicazione:

Arrestando l'apparecchio e in caso di sovraccarico, il motore delle spazzole si ferma.

Abbassare la barra di aspirazione

➔ Estrarre la leva e premerla in basso; la barra di aspirazione viene abbassata.

Indicazione:

Durante la pulizia di pavimenti piastrellati regolare la barra di aspirazione (in posizione orizzontale) in modo da non lavorare ad angolo retto rispetto alle giunzioni.

Per migliorare il risultato di aspirazione è possibile regolare sia la posizione obliqua che l'inclinazione della barra di aspirazione (vedi „Regolare la barra di aspirazione").

Se il serbatoio dell'acqua sporca è pieno, un galleggiante chiude l'apertura di aspirazione e la turbina di aspirazione gira ad una maggiore velocità. In questo spegnere l'aspirazione e marciare allo svuotamento del serbatoio dell'acqua sporca.

Arresto e spegnimento

➔ Chiudere il pulsante di regolazione della quantità d'acqua.

➔ rilasciare l'interruttore di sicurezza.

➔ Girare il selettore programmi su Aspirazione.

➔ Sollevare la testa di pulizia.

➔ Avanzare per un breve tratto e aspirare l'acqua residua.

➔ Sollevare la barra di aspirazione.

➔ Staccare la spina di alimentazione dalla presa.

Svuotare l'acqua sporca

⚠ ***AVVERTIMENTO***

Rispettare le norme vigenti locali sul trattamento delle acque di scarico.

➔ Togliere dal supporto il tubo di scarico e posizionarlo sopra un dispositivo di raccolta adeguato.

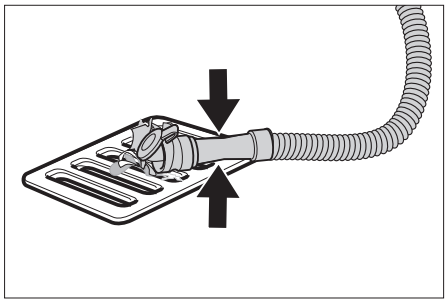

➔ Comprimere o piegare il dispositivo di dosaggio.

➔ Aprire il coperchio del dispositivo di dosaggio.

➔ Svuotare l'acqua sporca - regolare premendo o piegando la portata dell'acqua.

➔ Sciacquare il serbatoio dell'acqua sporca con acqua pulita oppure pulire con il sistema di lavaggio per serbatoio acqua sporca (in opzione).

Svuotare l'acqua sporca

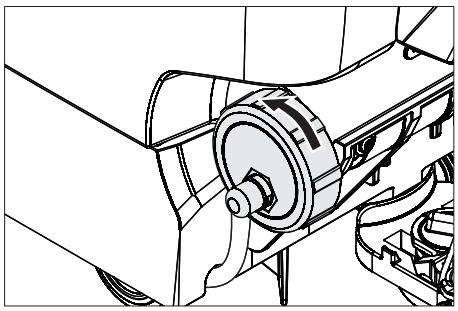

➔ Per svuotare l'acqua pulita svitare il tappo senza toglierlo completamente. Svuotare l'acqua

➔ Per sciacquare il serbatoio dell'acqua pulita togliere completamente il coperchio e estrarre il filtro acqua pulita.

Trasporto

⚠ ***PERICOLO***

Pericolo di lesioni! L'apparecchio può essere fatto funzionare per lo scarico e il carico solo su pendenze non superiori al valore massimo (vedi „Dati tecnici"). Marciare lentamente.

⚠ ***PRUDENZA***

Pericolo di lesioni e di danneggiamento! Per il trasporto osservare il peso dell'apparecchio.

➔ Alzare la testa di lavaggio per evitare danni alle spazzole.

➔ Estrarre la spazzola per prevenire eventuali danni alla spazzola.

➔ Per il trasporto in veicoli, assicurare l'apparecchio secondo le direttive in vigore affinché non possa scivolare e ribaltarsi.

Supporto

⚠ ***PRUDENZA***

Pericolo di lesioni e di danneggiamento! Osservare il peso dell'attrezzo quando lo si mette a magazzino.

Questo apparecchio può essere conservato solo in ambienti interni.

Cura e manutenzione

⚠ ***PERICOLO***

Pericolo di lesioni!

Tutte le operazioni sull'apparecchio vanno effettuate a spina staccata.

➔ Scaricare e smaltire l'acqua sporca e la restante acqua pulita.

Schema di manutenzione

A lavoro ultimato

ATTENZIONE

Pericolo di danneggiamento. Non spruzzare l'apparecchio con acqua e non utilizzare detergenti aggressivi.

➔ Svuotare l'acqua sporca.

➔ Sciacquare il serbatoio dell'acqua sporca con acqua pulita oppure pulire con il sistema di lavaggio per serbatoio acqua sporca (in opzione).

➔ Estrarre il filtro sporco grossolano dal serbatoio acqua sporca e pulirlo.

➔ Pulire l'apparecchio esternamente con un panno umido imbevuto di liscivia.

➔ Controllare il filtro pelucchi, eventualmente pulirlo.

➔ Solo per la variante BR: Estrarre e svuotare il contenitore di sporco grossolano.

➔ Solo per la variante BR: Pulire la canalina di distribuzione acqua (vedi capitolo "Lavori di manutenzione").

➔ Pulire i labbri di aspirazione e di trascinamento, verificarne l'usura ed eventualmente sostituirle.

➔ Verificare l'usura delle spazzole, eventualmente sostituirle.

➔ Premere all'interno la chiusura del serbatoio acqua sporca e chiudere il coperchio del serbatoio acqua sporca così da fare rimanere una fessura aperta per l'asciugamento.

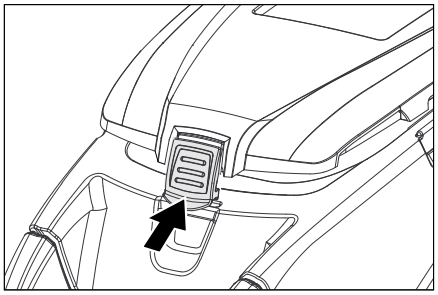

Una volta al mese

➔ Pulire le guarnizioni tra il serbatoio dell'acqua sporca e il coperchio e controllarne l'impermeabilità, eventualmente sostituire.

➔ Pulire le cavità spazzole (solo variante BR).

Una volta all'anno

➔ Far effettuare l'ispezione prevista dal servizio clienti.

Interventi di manutenzione

Serbatoio acqua sporca per il sistema di lavaggio (in opzione)

➔ Rimuovere dal supporto il tubo di scarico dell'acqua sporca e abbassare su di un dispositivo di raccolta adeguato.

➔ Aprire il coperchio del dispositivo di dosaggio.
➔ Aprire il coperchio del serbatoio acqua sporca.
➔ Estrarre la chiusura flessibile dal sistema di lavaggio.
➔ Collegare il tubo flessibile dell'acqua al sistema di lavaggio.

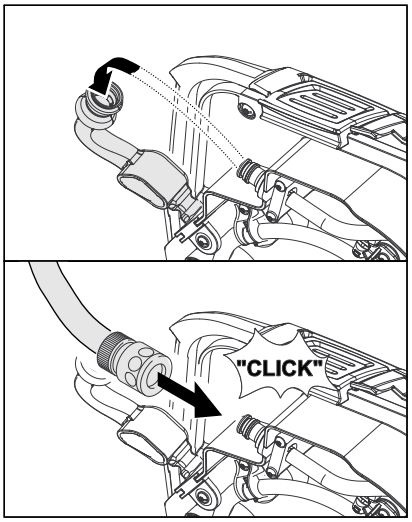

➔ Chiudere il coperchio del serbatoio acqua sporca fino a quando giace sulla chiusura flessibile.
➔ Aprire la mandata dell'acqua e sciacquare per circa 30 secondi il serbatoio acqua sporca.
All'occorrenza ripetere l'operazione di lavaggio per 2 o 3 volte.
➔ Chiudere la mandata dell'acqua e scollegare nuovamente il tubo flessibile dall'apparecchio.

Pulire la canalina di distribuzione acqua

➔ Estrarre il listello di gomma e pulire la canalina con un panno. Dopo la pulizia, comprimere uniformemente dentro il listello di gomma.

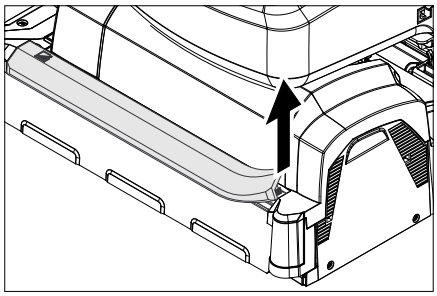

Sostituire o girare i labbri di aspirazione

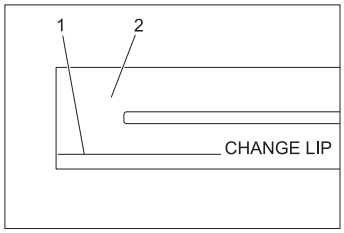

1 Marcatura d'usura
2 labbra di aspirazione

Le labbra di aspirazione vanno sostituite o voltate se sono usurate fino alla marcatura d'usura.
➔ Togliere la barra di aspirazione.
➔ Svitare le manopole a crociera.

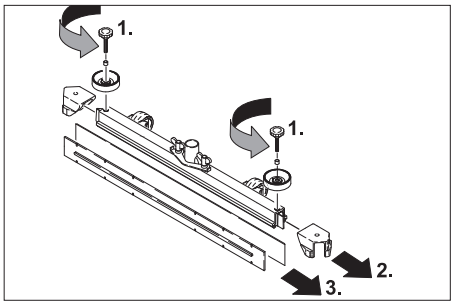

➔ Togliere le parti sintetiche.
➔ Togliere i labbri di aspirazione.
➔ Infilare nuove labbra di aspirazione o quelle voltate.
➔ Inserire le parti sintetiche.
➔ Avvitare e stringere le manopole a crociera.

Sostituire i rulli delle spazzole

➔ Sollevare la testa di pulizia.

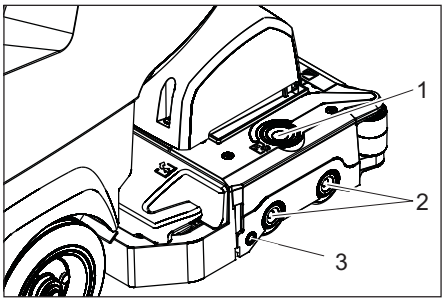

1 Pulsante di sblocco del coperchio cuscinetto
2 Spazzola
3 Pulsante

➔ Premere il pulsante di sblocco del coperchio cuscinetto.
➔ Orientare via il coperchio cuscinetto.
➔ Estrarre i rulli delle spazzole.
➔ Introdurre nuovi rulli a spazzola.
➔ Orientare indietro il coperchio cuscinetto e premere al pulsante.

Sostituire la spazzola a disco

➔ Sollevare la testa di pulizia.
➔ Premere verso il basso il pedale cambio spazzole oltre la resistenza.

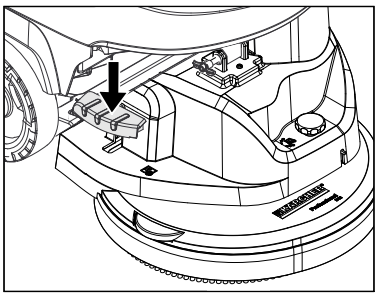

➔ Estrarre la spazzola a disco lateralmente sotto la testa di pulizia.
➔ Posizionare una nuova spazzola a disco sotto la testa di pulizia, premere verso l'alto ed agganciare.

Montare la testa di pulizia

➔ Spingere l'apparecchio in avanti per circa 2 m, affinché le rotelle mobili sono rivolte all'indietro.
➔ Premere in giù il pedale per abbassare la testa di pulizia, poi muovere verso sinistra. Con ciò il pedale viene sbloccato. Rilasciare lentamente il pedale in su.
Il braccio elevatore della testa di pulizia si abbassa.
➔ **Sbloccare il serbatoio acqua**: Per prima allentare la vite e la lamiera al bloccaggio laterale.
➔ Poi sbloccare il blocco laterale del serbatoio d'acqua e orientare il serbatoio in alto.

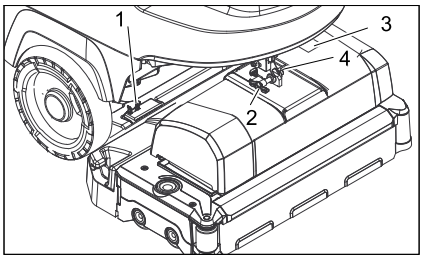

1 Elemento a molla
2 Perno di sicurezza
3 Coperchio morsettiera
4 Arresto perno di sicurezza

➔ Posizionare la testa di pulizia al centro davanti l'apparecchio.
➔ Rimuovere il coperchio della morsettiera.
➔ Collegare il cavo di alimentazione corrente della testa di pulizia all'apparecchio.
➔ Collocare il coperchio della morsettiera.
➔ Collegare il giunto del tubo flessibile sulla testa di pulizia con il tubo flessibile all'apparecchio.

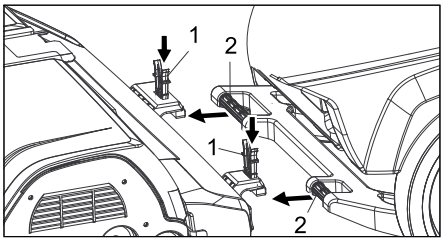

1 Elemento a molla
2 Archetto di spinta

➔ Spingere l'archetto di spinta nell'alloggio della testa di pulizia.
➔ Abbassare e agganciare gli elementi a molla.
➔ Orientare il braccio elevatore della testa di pulizia sul supporto lato superiore della testa di pulizia.
➔ Introdurre ed agganciare il perno di sicurezza.
➔ Orientare completamente in basso il serbatoio d'acqua, verificare il bloccaggio.
➔ Fissare il blocco aggiuntivamente con vite e lamiera.

Smontare la testa di pulizia

Lo smontaggio avviene nella sequenza inversa rispetto al montaggio.

Contratto di manutenzione

Per garantire un utilizzo affidabile dell'apparecchio è possibile stipulare dei contratti di manutenzione con l'ufficio vendite Kärcher competente.

Antigelo

In caso di pericolo di gelo:
➔ Svuotare il serbatoio di acqua pulita e di acqua sporca.
➔ Collocare l'apparecchio in un locale protetto dal gelo.

Guasti

⚠ ***PERICOLO***

Pericolo di lesioni!

Tutte le operazioni sull'apparecchio vanno effettuate a spina staccata.

➔ Scaricare e smaltire l'acqua sporca e la restante acqua pulita.

In caso si presentino guasti che non possono essere risolti grazie a questa tabella, chiamare il servizio clienti.

Guasto	**Rimedio**
L'apparecchio non si accende	Inserire la spina in una presa elettrica.
	Controllare l'alimentazione di tensione della presa.
Quantità di acqua insufficiente.	Controllare il livello di acqua pulita, riempire eventualmente il serbatoio
	Aumentare la quantità di acqua con il regolatore Quantità acqua.
	Svitare la chiusura del serbatoio di acqua pulita. Estarree e pulire il filtro dell'acqua pulita. Inserire il filtro e serrare la chiusura.
	Rimuovere la barra per la distribuzione dell'acqua sulla testa di pulizia e pulire il canale dell'acqua (solo testa di pulizia R).
	Controllare che i tubi flessibili non siano otturati, eventualmente pulirli.
Potenza di aspirazione insufficiente	Pulire le guarnizioni tra il serbatoio dell'acqua sporca e il coperchio e controllarne l'impermeabilità, eventualmente sostituire.
	Il serbatoio dell'acqua sporca è pieno, disinserire l'apparecchio e svuotare il il serbatoio dell'acqua sporca
	Pulire il filtro pelucchi
	Pulire i labbri di aspirazione sulla barra di aspirazione, eventualmente sostituirli
	Controllare che il tubo flessibile non sia otturato, eventualmente pulirlo.
	Verificare la tenuta stagna del tubo flessibile, eventualmente sostituirlo.
	Verificare che il coperchio del tubo di scarico di acqua sporca sia chiuso.
	Verificare le regolazioni della barra di aspirazione.
Risultato di pulizia insufficiente	Verificare l'usura delle spazzole, eventualmente sostituirle.
Le spazzole non ruotano	Controllare se corpi estranei bloccano le spazzole, eventualmente rimuoverli.
	Ripristinare il fusibile del motore delle spazzole.
Vibrazioni durante la pulizia	Utilizzare eventualmente spazzole più morbide.

Accessori B 40

Apparecchi BR B 40 (accessori rulli a spazzola)

Denominazione	Codice componente Larghezza di lavoro 450 mm	Codice componente Larghezza di lavoro 550 mm	Descrizione	Unità di confezione	L'apparecchio necessita
Rullo della spazzola, rosso (modello medio, standard)	4.762-392.0	4.762-393.0	Per la pulizia di manutenzione anche di pavimenti molto sporchi.	1	2
Rullo della spazzola, bianco (morbido)	4.762-405.0	4.762-409.0	Per la lucidatura e la pulizia di manutenzione di pavimenti delicati.	1	2
Rullo della spazzola, arancione (alto/basso)	4.762-406.0	4.762-410.0	Per strofinare pavimenti strutturati (pavimenti di sicurezza etc.).	1	2
Rullo della spazzola, verde (versione dura)	4.762-407.0	4.762-411.0	Per la pulizia di fondo di pavimenti molto sporchi e destratificazioni (per es. cere, acrilati).	1	2
Rullo della spazzola, nera (versione extradura)	4.762-408.0	4.762-412.0		1	2
Albero del rullo tampone	4.762-413.0	4.762-415.0	Serve da supporto per i tamponi del rullo.	1	2
Tampone per rullo, bianco (molto morbido)	6.367-108.0	6.369-735.0	Per la pulizia e la lucidatura di pavimenti delicati.	1	2
Tampone per rullo, giallo (morbido)	6.367-105.0	6.369-732.0	Per la lucidatura di pavimenti.	1	2
Tampone per rullo, rosso, (medio)	6.367-107.0	6.369-734.0	Per la pulizia di pavimenti poco sporchi.	1	2
Tampone per rullo, verde (duro)	6.367-106.0	6.369-733.0	Per la pulizia di pavimenti sporchi o molto sporchi.	1	2

Apparecchi BD B 40 (accessori spazzole a disco)

Denominazione	Codice componente Larghezza di lavoro 430 mm	Codice componente Larghezza di lavoro 510 mm	Descrizione	Unità di confezione	L'apparecchio necessita
Spazzola a disco, naturale (versione morbida)	4.905-023.0	4.905-027.0	Per la lucidatura di pavimenti.	1	1
Spazzola a disco, bianca	4.905-024.0	4.905-028.0	Per la lucidatura e la pulizia di manutenzione di pavimenti delicati.	1	1
Spazzola a disco, rosso (versione media, standard)	4.905-022.0	4.905-026.0	Per la pulizia di pavimenti poco sporchi o delicati.	1	1
Spazzola a disco, nera (versione dura)	4.905-025.0	4.905-029.0	Per la pulizia di pavimenti molto sporchi.	1	1
Piatto di azionamento del pad	4.762-533.0	4.762-534.0	Serve da supporto per i tamponi.	1	1

Apparecchi BR/BD B 40 (accessori barra di aspirazione)

Denominazione	Codice componente Larghezza di lavoro 850 mm	Descrizione	Unità di confezione	L'apparecchio necessita
Labbro di gomma, blu	6.273-213.0	Standard	Coppia	1 coppia
Labbro di gomma, trasparente, scanalata	6.273-207.0	Resistente all'olio	Coppia	1 coppia
Labbro di gomma, trasparente	6.273-229.0	Antialoni	Coppia	1 coppia
Labbro di gomma, trasparente	6.273-290.0	Per pavimenti problematici	Coppia	1 coppia
Barra di aspirazione, orizzontale	4.777-401.0	Standard	1	1
Barra di aspirazione ad arco	4.777-411.0	Standard	1	1

Dati tecnici

		Apparecchio BR B 40		Apparecchio BD B 40	
		R 45 Larghezza di lavoro 450 mm	**R 55** Larghezza di lavoro 550 mm	**D 43** Larghezza di lavoro 430 mm	**D 51** Larghezza di lavoro 510 mm
Potenza					
Tensione nominale	V	230-240 1~50 Hz			
Medio assorbimento di potenza	W	1400			
Potenza del motore di aspirazione	W	500			
Potenza del motore delle spazzole	W	800			
Aspirazione					
Potenza di aspirazione, quantità d'aria (max.)	l/s	25		22	
Potenza di aspirazione, depressione (max.)	mbar / kPa	120/12,0		115/11,5	
Spazzole pulenti					
Numero giri spazzole	1/min	1100		180	
Dimensioni e pesi					
Potenza di superficie teorica	m²/h	1800	2200	1800	2200
Pendenza massima del terreno	%	2			
Volume del serbatoio di acqua pulita/sporca	l	40/40			
Temperatura acqua max.	°C	50			
Pressione massima dell'acqua	MPa (bar)	0,5 (5)			
Peso a vuoto (peso di trasporto)	kg	94			
Peso complessivo (pronto esercizio)	kg	134			
Valori rilevati secondo EN 60335-2-72					
Valore complessivo oscillazione	m/s^2	0,3			
Dubbio K	m/s^2	0,1			
Pressione acustica L_{pA}	dB(A)	69			
Dubbio K_{pA}	dB(A)	2			
Pressione acustica L_{WA} + Dubbio K_{WA}	dB(A)	86			
Con riserva di modifiche tecniche!					

Dichiarazione di conformità UE

Con la presente si dichiara che la macchina qui di seguito indicata, in base alla sua concezione, al tipo di costruzione e nella versione da noi introdotta sul mercato, è conforme ai requisiti fondamentali di sicurezza e di sanità delle direttive UE. In caso di modifiche apportate alla macchina senza il nostro consenso, la presente dichiarazione perde ogni validità.

Prodotto: Lavasciuga pavimenti
Modello: B 40 Ep
Direttive UE pertinenti
2006/42/CE (+2009/127/CE)
2014/30/UE
Norme armonizzate applicate
EN 55014–1: 2006+A1: 2009+A2: 2011
EN 55014–2: 2015
EN 60335–1
EN 60335–2–72
EN 61000–3–2: 2014
EN 61000–3–3: 2013
EN 62233: 2008
Norme nazionali applicate
-

I firmatari agiscono per incarico e con delega della direzione.

H. Jenner
Chairman of the Board of Management

i.V. Reiser
S. Reiser
Director Regulatory Affairs & Certification

Responsabile della documentazione:
S. Reiser

Alfred Kärcher SE & Co. KG
Alfred-Kärcher-Straße 28-40
71364 Winnenden (Germany)
Tel.: +49 7195 14-0
Fax: +49 7195 14-2212

Winnenden, 2019/01/01

Ricambi

- Impiegare esclusivamente accessori e ricambi autorizzati dal produttore. Accessori e ricambi originali garantiscono che l'apparecchio possa essere impiegato in modo sicuro e senza disfunzioni.
- La lista dei pezzi di ricambio più comuni è riportata alla fine del presente manuale d'uso.
- Maggiori informazioni sulle parti di ricambio sono reperibili al sito www.kaercher.com alla voce "Service".

B 40 Ep

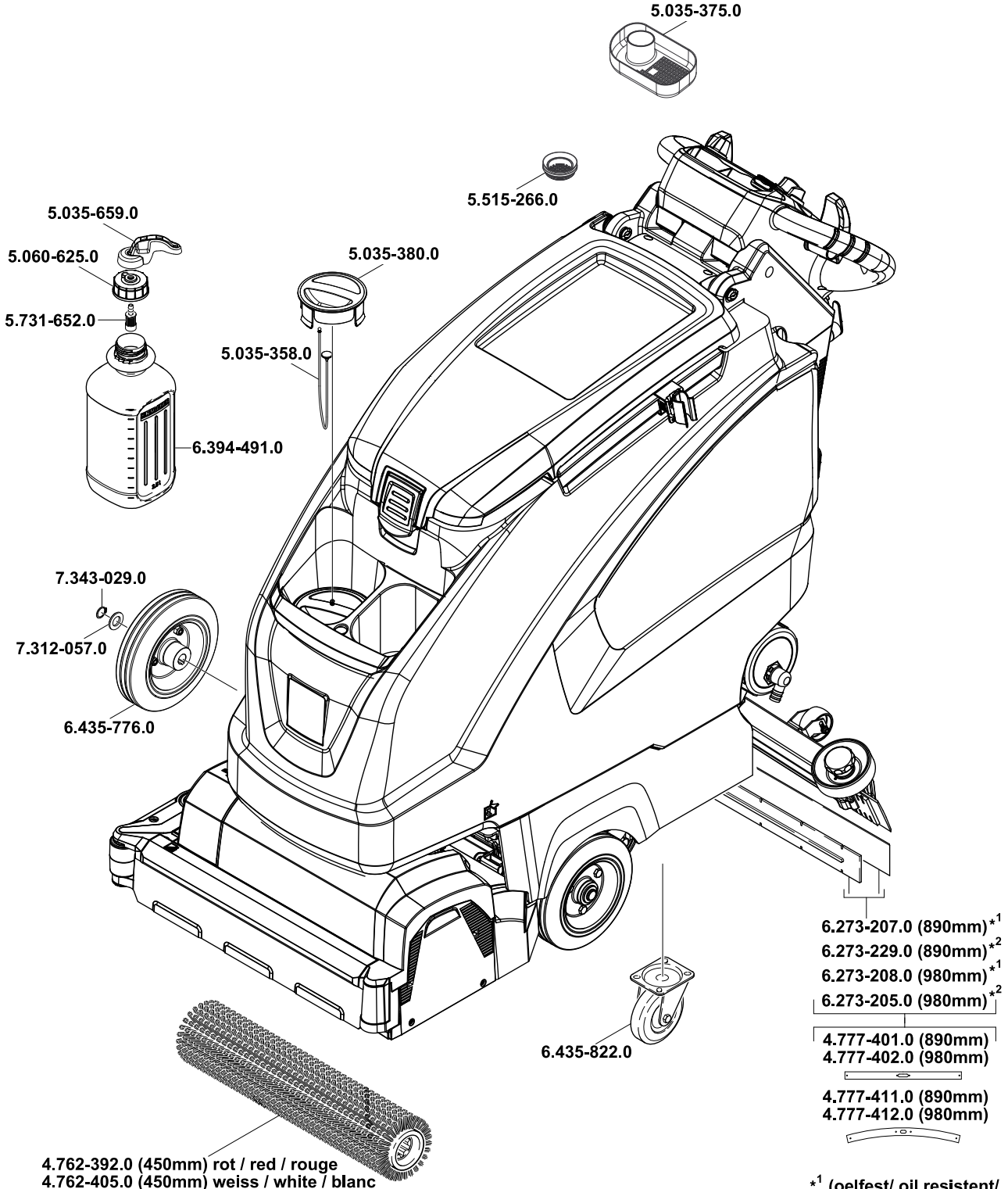

4.762-392.0 (450mm) rot / red / rouge
4.762-405.0 (450mm) weiss / white / blanc
4.762-406.0 (450mm) orange / orange / orangé
4.762-407.0 (450mm) grün / green / vert
4.762-408.0 (450mm) schwarz / black / noir

4.762-393.0 (550mm) rot / red / rouge
4.762-409.0 (550mm) weiss / white / blanc
4.762-410.0 (550mm) orange / orange / orangé
4.762-411.0 (550mm) grün / green / vert
4.762-412.0 (550mm) schwarz / black / noir

*1 (oelfest/ oil resistent/ resistant à l'huile/)

*2 (antistreifen, oelfest/ anti-strip, oil resistent/ antibande, resistant à l'huile/)

B 40 Ep

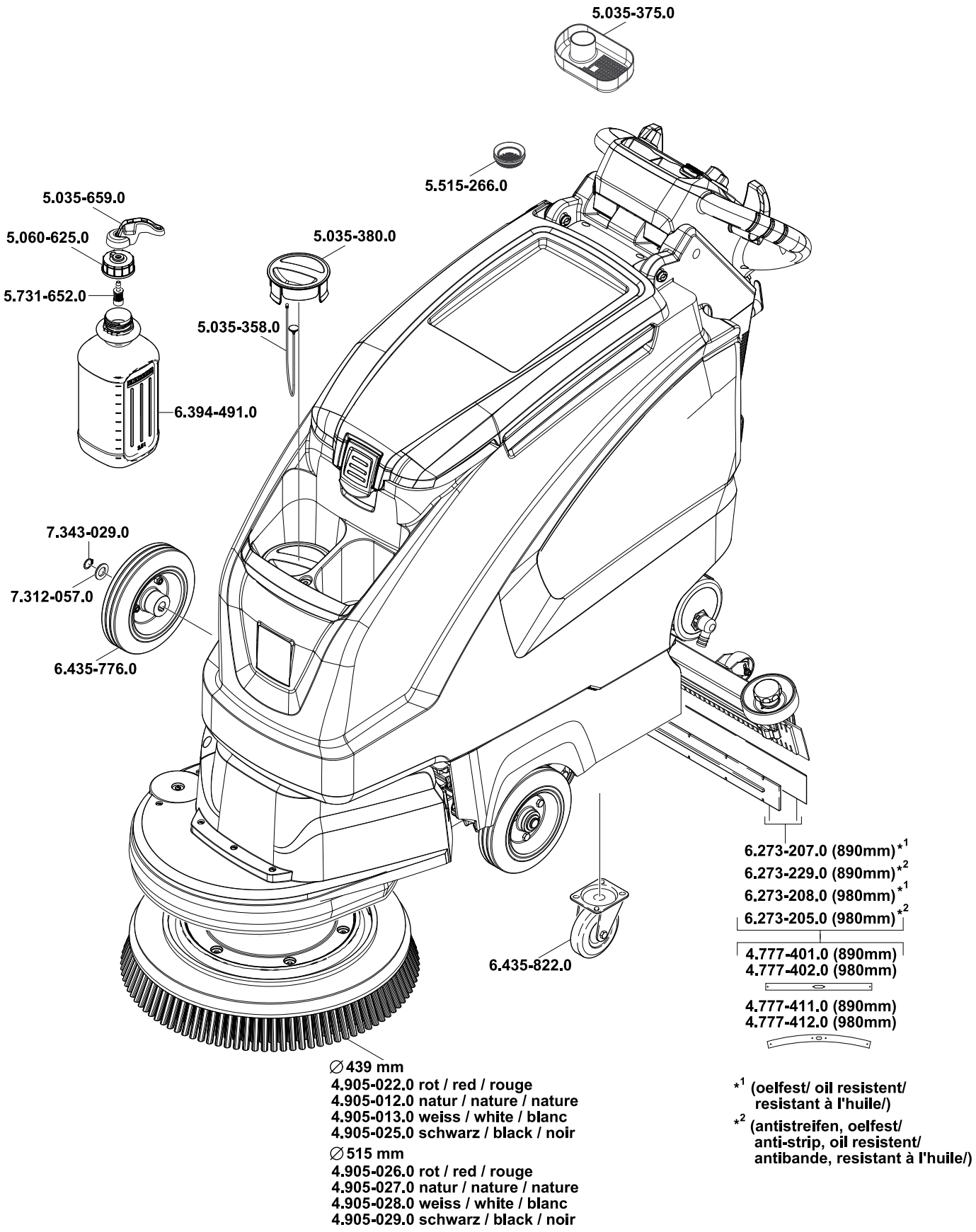
5.035-375.0
5.515-266.0
5.035-659.0
5.060-625.0
5.035-380.0
5.731-652.0
5.035-358.0
6.394-491.0
7.343-029.0
7.312-057.0
6.435-776.0
6.273-207.0 (890mm)*1
6.273-229.0 (890mm)*2
6.273-208.0 (980mm)*1
6.273-205.0 (980mm)*2
4.777-401.0 (890mm)
4.777-402.0 (980mm)
4.777-411.0 (890mm)
4.777-412.0 (980mm)
6.435-822.0
∅439 mm
4.905-022.0 rot / red / rouge
4.905-012.0 natur / nature / nature
4.905-013.0 weiss / white / blanc
4.905-025.0 schwarz / black / noir
∅515 mm
4.905-026.0 rot / red / rouge
4.905-027.0 natur / nature / nature
4.905-028.0 weiss / white / blanc
4.905-029.0 schwarz / black / noir
*1 (oelfest/ oil resistent/ resistant à l'huile/)
*2 (antistreifen, oelfest/ anti-strip, oil resistent/ antibande, resistant à l'huile/)

http://www.kaercher.com/dealersearch