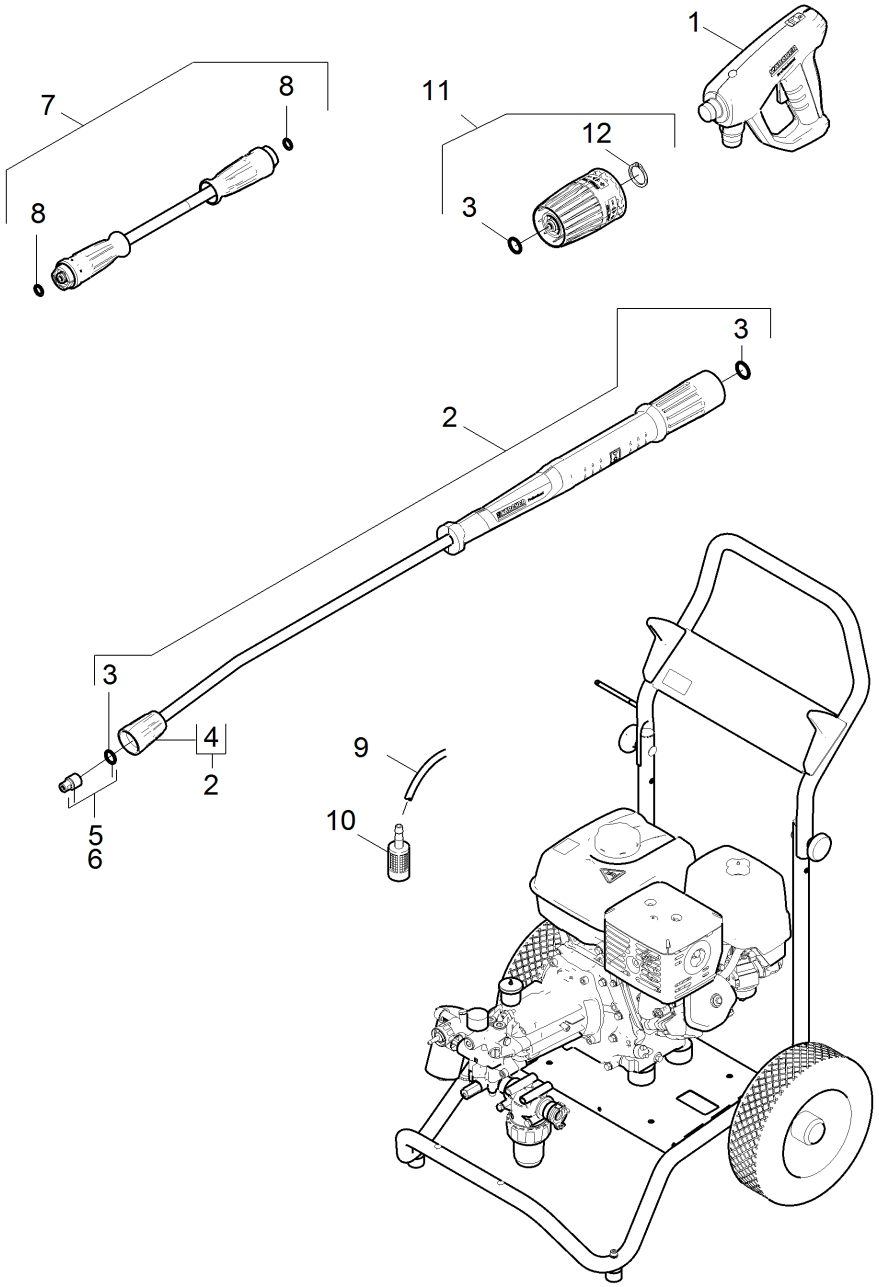
1
7
8
8
11
12
3
3
2
3
4
2
5
6
9
10

POS	Cod. articolo	Descrizione	Numero	Unità
1	4.118-005.0	EASY!Force Advanced	1.000	ST
2	4.112-000.0	Lancia TR 1050 mm	1.000	ST
3	2.880-001.0	Set di ricambi guarnizioni TR	1.000	ST
4	4.112-011.0	Parte di protezione TR solo per ricambio	1.000	ST
5	2.113-010.0	Bocchetta power TR 25048	1.000	ST
6	2.113-020.0	Ugello chimicho TR 25250	1.000	ST
7	6.110-033.0	Tubazione TR DN8 31,5MPa 15m	1.000	ST
8	2.880-154.0	Kit O-Ring	1.000	ST
9	6.388-216.0	Tubo detergente PVC 4,8x1,3	0.500	M
10	5.731-652.0	Filtro con peso	1.000	ST
11	4.118-008.0	Regolatore rotativo TR 416L	1.000	ST
12	7.343-069.0	Anello di sicurezza 25x1,2-1.4122 DIN 4	1.000	ST