AVVOLGITORE PER DELIMITAZIONE

ART. 5801/RW

ART. 5801/BY

ART. 9801/RW

ART. 9801/BY

ISO EN 12100

CE

2006/42/CE

Questo avvolgitore è stato studiato e costruito per creare barriere provvisorie in zone pericolose, ad esempio le fosse di riparazione per autoveicoli. Viene fornito completo di gancio metallico per il fissaggio.

ART. 5801/RW - Avvolgitore automatico con 16 metri di nastro a striscie rosse e bianche in polipropilene.

ART. 5801/BY - Avvolgitore automatico con 16 metri di nastro a striscie gialle e nere in polipropilene.

ART. 9801/RW - Avvolgitore automatico con 8 metri di nastro a striscie rosse e bianche in polipropilene.

ART. 9801/BY - Avvolgitore automatico con 8 metri di nastro a striscie gialle e nere in polipropilene.

QUOTE D'INGOMBRO ART. 5801/RW – 5801/BY

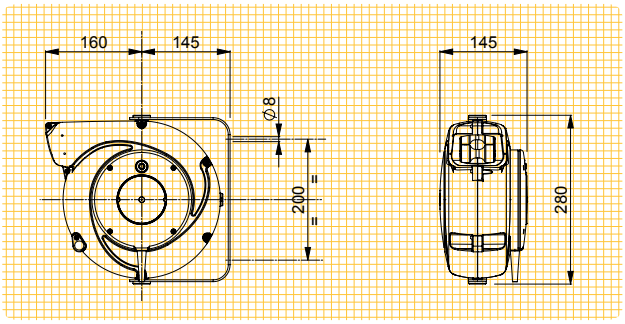

	60
1	mm 300x295x155 – kg 2,0

QUOTE D'INGOMBRO ART. 9801/RW – 9801/BY

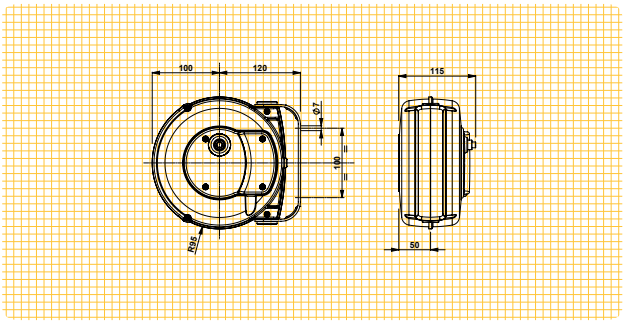

	100
1	mm 240x195x120 – kg 2,0