CALZA FISSACAVO

Le calze fissacavo sono costruite in acciaio galvanizzato e servono per fissare il cavo alla sua estremità senza danneggiare i conduttori interni, evitando quindi l'arricciamento del cavo ed il suo rapido deterioramento. Vengono fornite di serie su avvolgicavo Serie 1700.

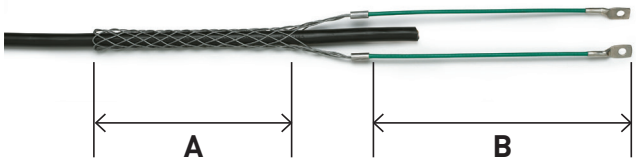

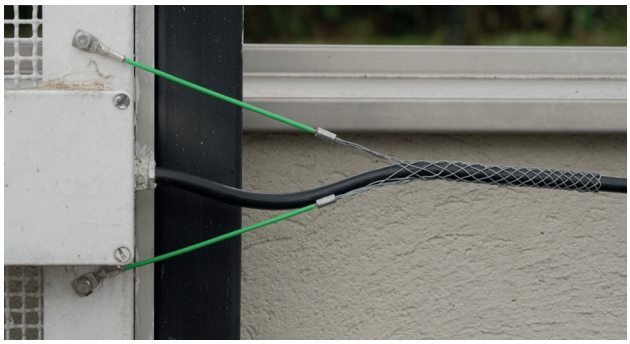

ART	Ø ESTERNO CAVO	A	B
949/10	8-10	165	130
949/12	10-13	165	130
949/14	15-18	140	200
949/15	12-16	130	165
949/17	18-22	200	140
949/20	22-28	200	195

ART. 956 - MOLLA AMMORTIZZATRICE

Quando si prevedono sforzi di trazione discontinui ed elevati, è opportuno inserire, tra la calza fissacavo ed il punto di ancoraggio, una molla ammortizzatrice.

ART. 956 - Molla ammortizzatrice.

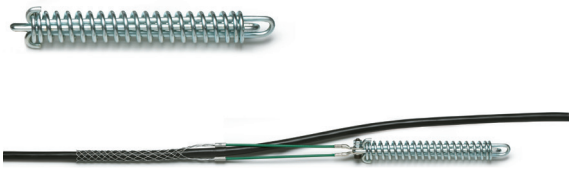

ART. 951-954-955-957 - BOCCA GUIDACAVO A RULLI

Rullino guidacavo in materia plastica antiurto con supporto in lamiera zincata. Utile per ridurre l'attrito del cavo sulla superficie di appoggio.

ART	A	B	C
951	15 - 25 - 35 - 45 - 55	125	55
954		185	115
955		215	145

ART. 951-954-955

ART. 957

QUOTE D'INGOMBRO

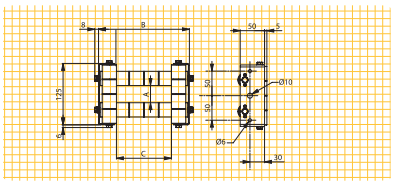

QUOTE D'INGOMBRO

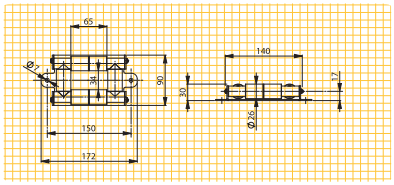

ART. 932 - RULLINO GUIDACAVO CON SUPPORTO

Rullino guidacavo in materia plastica antiurto con supporto in lamiera zincata. Utile per ridurre l'attrito del cavo sulla superficie di appoggio.

ART. 932 - Rullino guidacavo con supporto.

QUOTE D'INGOMBRO

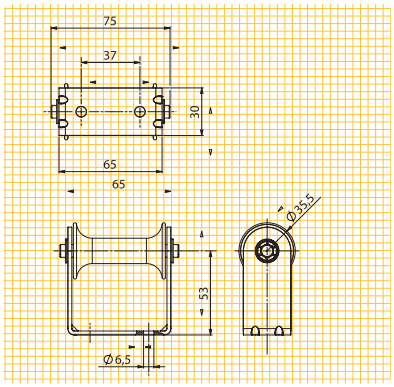

ART. 945 - BOCCA GUIDACAVO A IMBUTO

Bocca guidacavo con struttura in lamiera, con due serie di rullini in materia plastica antiurto che permettono di svolgere il cavo in due direzioni (vedi schemi 3-4 pag. 167) senza causare degli angoli di piegatura eccessivi nel medesimo, migliorando inoltre il funzionamento dell'avvolgicavo. Ø massimo del cavo 35 mm.

ART. 945 - Bocca guidacavo a rulli.

QUOTE D'INGOMBRO

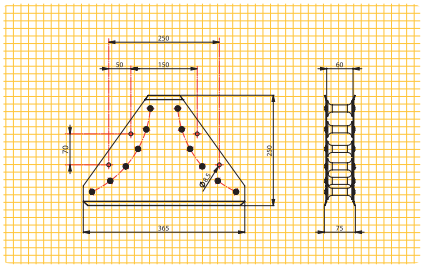

CAVI SPECIALI FLESSIBILI PER AVVOLGICAVO

I cavi ZECA sono stati espressamente studiati per l'uso sugli avvolgicavo; il loro metodo costruttivo scaturisce quindi da molti anni di esperienza in questo campo. I cavi con conduttori di sezione 1 mm² e 1,5 mm² sono provvisti di un'anima che ne aumenta la resistenza alla trazione. I cavi sono fornibili in matasse della lunghezza massima di 100 metri.
Cavi H05VV-F, rispondenti alle norme CEI 20-35 (cavi unipolari: H05V-F):

CAVI IN PVC

Art. 1001	Sect. 1x2,5 mm². Ø est. mm 5,5	Giallo/Verde
Art. 1002	Sect. 1x6 mm². Ø est. mm 5,5	Giallo/Verde
Art. 1004/G-V	Sect. 1x16 mm². Ø est. mm 8	Giallo/Verde
Art. 1004/N	Sect. 1x15 mm². Ø est. mm 9	Nero
Art. 1004/R	Sect. 1x15 mm². Ø est. mm 9	Rosso
Art. 1005/G-V	Sect. 1x25 mm². Ø est. mm 11	Giallo/Verde
Art. 1005/N	Sect. 1x25 mm². Ø est. mm 10	Nero
Art. 1005/R	Sect. 1x25 mm². Ø est. mm 10	Rosso
Art. 1021	Sect. 2x1 mm². Ø est. mm 6,5	*
Art. 1022	Sect. 2x1,5 mm². Ø est. mm 8	
Art. 1009	Sect. 2x2,5 mm². Ø est. mm 9	
Art. 1023	Sect. 3G1 mm². Ø est. mm 6,5	*
Art. 1024	Sect. 3G1,5 mm². Ø est. mm 7,5	*
Art. 1012	Sect. 3G2,5 mm². Ø est. mm 10	
Art. 1025	Sect. 4G1 mm². Ø est. mm 7	*
Art. 1026	Sect. 4G1,5 mm². Ø est. mm 8,5	*
Art. 1016	Sect. 4G2,5 mm². Ø est. mm 11	
Art. 1017	Sect. 4G4 mm². Ø est. mm 14	
Art. 1018	Sect. 4G6 mm². Ø est. mm 17	
Art. 1019	Sect. 4G10 mm². Ø est. mm 22	
Art. 1020	Sect. 4G16 mm². Ø est. mm 24	
Art. 1027	Sect. 5G1 mm². Ø est. mm 8	*
Art. 1028	Sect. 5G1,5 mm². Ø est. mm 8,5	*
Art. 1051	Sect. 5G2,5 mm². Ø est. mm 12,5	
Art. 1058	Sect. 5G6 mm². Ø est. mm 17,5	
Art. 1031	Sect. 7x1 mm². Ø est. mm 9	*
Art. 1032	Sect. 7x1,5 mm². Ø est. mm 10,5	*
Art. 1033	Sect. 8x1 mm². Ø est. mm 10	*
Art. 1034	Sect. 8x1,5 mm². Ø est. mm 11,5	*
Art. 1041	Sect. 8x2,5 mm². Ø est. mm 14	
Art. 1035	Sect. 10x1 mm². Ø est. mm 13	*
Art. 1036	Sect. 10x1,5 mm². Ø est. mm 14	*
Art. 1037	Sect. 12x1 mm². Ø est. mm 13	*
Art. 1038	Sect. 12x1,5 mm². Ø est. mm 15	*
Art. 1050	Sect. 12x2,5 mm². Ø est. mm 16,5	*
Art. 1039	Sect. 16x1 mm². Ø est. mm 15	*
Art. 1040	Sect. 16x1,5 mm². Ø est. mm 15	*
Art. 1042	Sect. 16x2,5 mm². Ø est. mm 19	
Art. 1047	Sect. 20x1 mm². Ø est. mm 15	*
Art. 1044	Sect. 24x1,5 mm². Ø est. mm 21	*

*con anima in fibra tessile resistente alla trazione

CAVI IN GOMMA

Art. 1060	Sect. 2x1 mm². H05RN-F Ø ext. mm. 6,5
Art. 1061	Sect. 2x1 mm². H07RN-F Ø ext. mm. 8
Art. 1062	Sect. 3G1 mm². H07RN-F Ø ext. mm. 9
Art. 1063	Sect. 3G1,5 mm². H07RN-F Ø ext. mm. 9,5
Art. 1064	Sect. 3G2,5 mm². H07RN-F Ø ext. mm. 11,5
Art. 1065	Sect. 4G1,5 mm². H07RN-F Ø ext. mm. 10,5
Art. 1066	Sect. 4G2,5 mm². H07RN-F Ø ext. mm. 12,5
Art. 1069	Sect. 4G6 mm². H07RN-F Ø ext. mm. 17
Art. 1067	Sect. 5G1,5 mm². H07RN-F Ø ext. mm. 12
Art. 1068	Sect. 5G2,5 mm². H07RN-F Ø ext. mm. 13,5
Art. 1071	Sect. 5G6 mm². H07RN-F Ø ext. mm. 18,5
Art. 1070	Sect. 12X0,5 mm². TPE

ART. 950

Supplemento dovuto, in più del prezzo del cavo, per qualsiasi variante richiesta ai metraggi standard, come da tabelle, degli avvolgicavo serie X, PR, SERIE 4000 e 7000.

BLOCCA CAVO REMOVIBILE

SERIES 942

ART	ØD (mm)	Ød (mm)	Ø CAVO - TUBO (mm)
942/1	44	5,8	6,3 - 7,5
942/2		7,5	8 - 9,5
942/3		9	9,5 - 11
942/4		10,5	11,5 - 12,5
942/5		12,5	13 - 15

QUOTE D'INGOMBRO

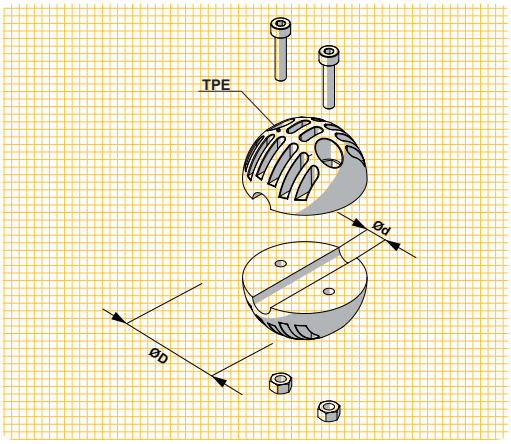

SERIES 943

ART	ØD (mm)	Ød (mm)	Ø CAVO - TUBO (mm)
943/1	48	6	6,5 - 7,5
943/2		7,5	8 - 9
943/3		9	9,5 - 11
943/4		11	11,5 - 13
943/5		13	13,5 - 15

SERIES 944

ART	ØD (mm)	Ød (mm)	Ø CAVO - TUBO (mm)
944/1	61	13	13,5 - 15
944/2		14	14,5 - 16
944/3		16	16,5 - 18
944/4		18	18,5 - 20
944/5		25	25 - 26
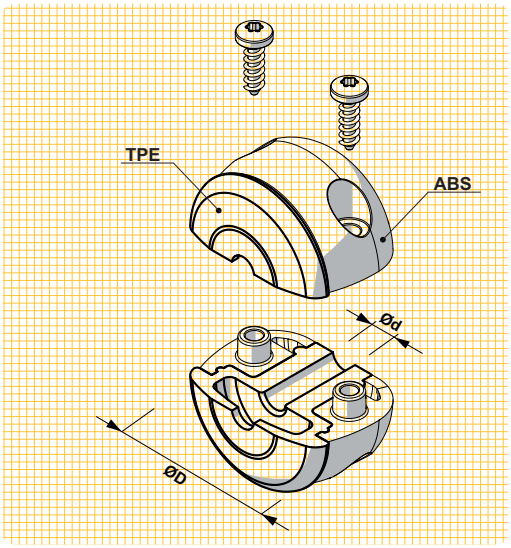
QUOTE D'INGOMBRO