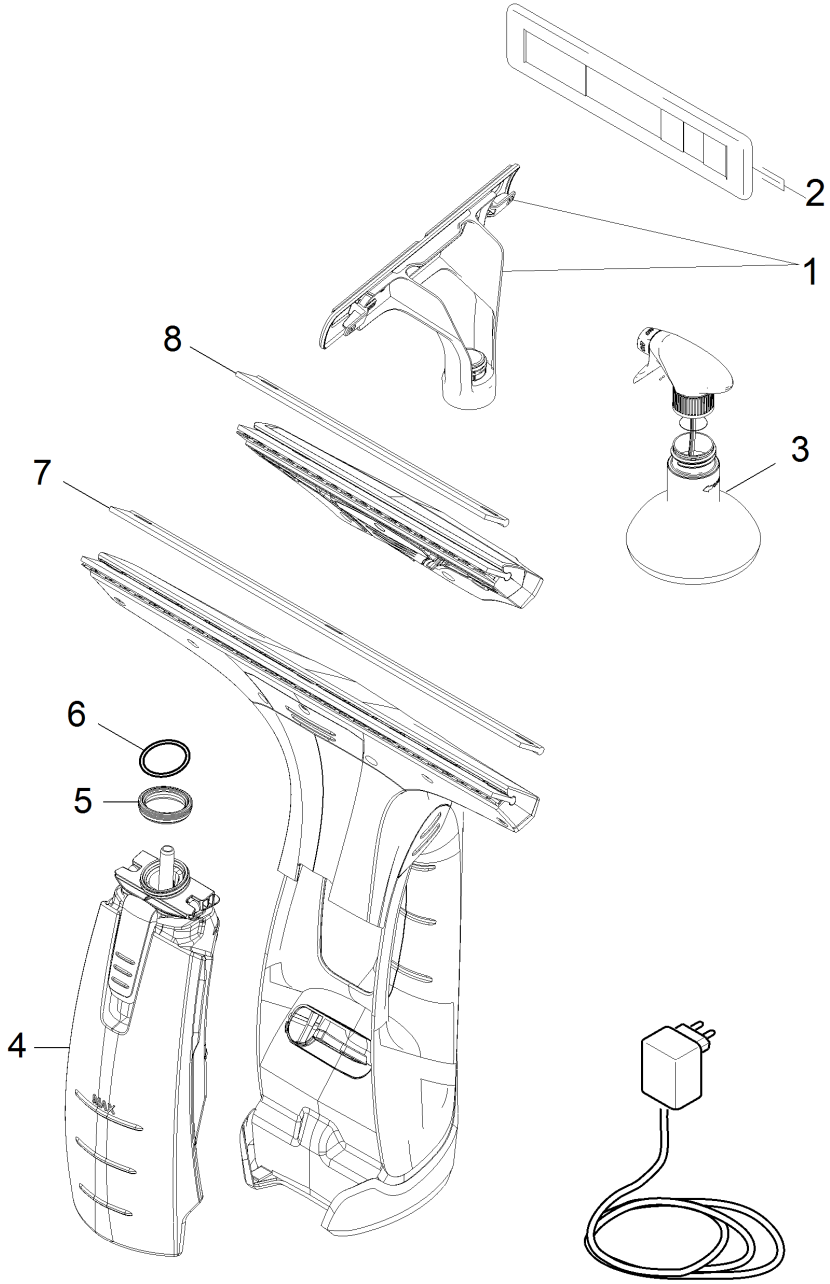
2
1
8
3
7
6
5
4

POS	Cod. articolo	Descrizione	Numero	Unità
1	4.633-127.0	Nebulizzatore rotondo ricambio	1.000	ST
2	2.633-130.0	WV Microfaser-Wischbezug Indoor	1.000	ST
3	4.633-127.0	Nebulizzatore rotondo ricambio	1.000	ST
4	4.633-094.0	Serbatoio completo ricambio WV 5	1.000	ST
5	5.633-141.0	Guarnizione serbatoio	1.000	ST
6	6.363-536.0	Anello di tenuta 21x1,5	1.000	ST
7	2.633-005.0	Tergivetro WV 50 (280mm)	1.000	ST
8	2.633-104.0	Tergivetro WV 50 (170mm)	1.000	ST