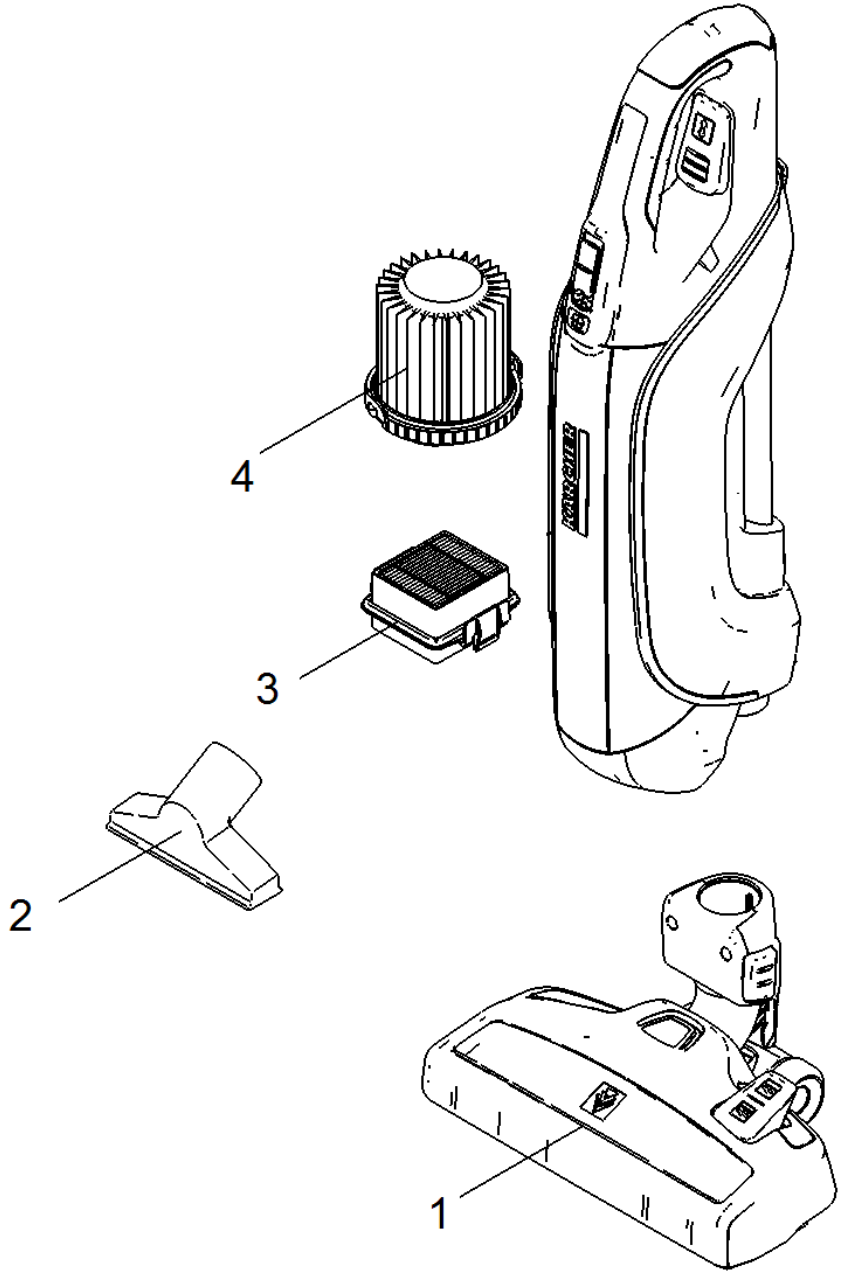
4
3
2
1

POS	Cod. articolo	Descrizione	Numero	Unità
1	4.195-098.3	Bocchetta pavimenti completo nero	1.000	ST
2	6.906-622.0	Bocchetta poltrone	1.000	ST
3	2.863-240.0	Filtro aria di scarico VC 5	1.000	ST
4	2.863-239.0	Filtro a cartuccia VC 5	1.000	ST