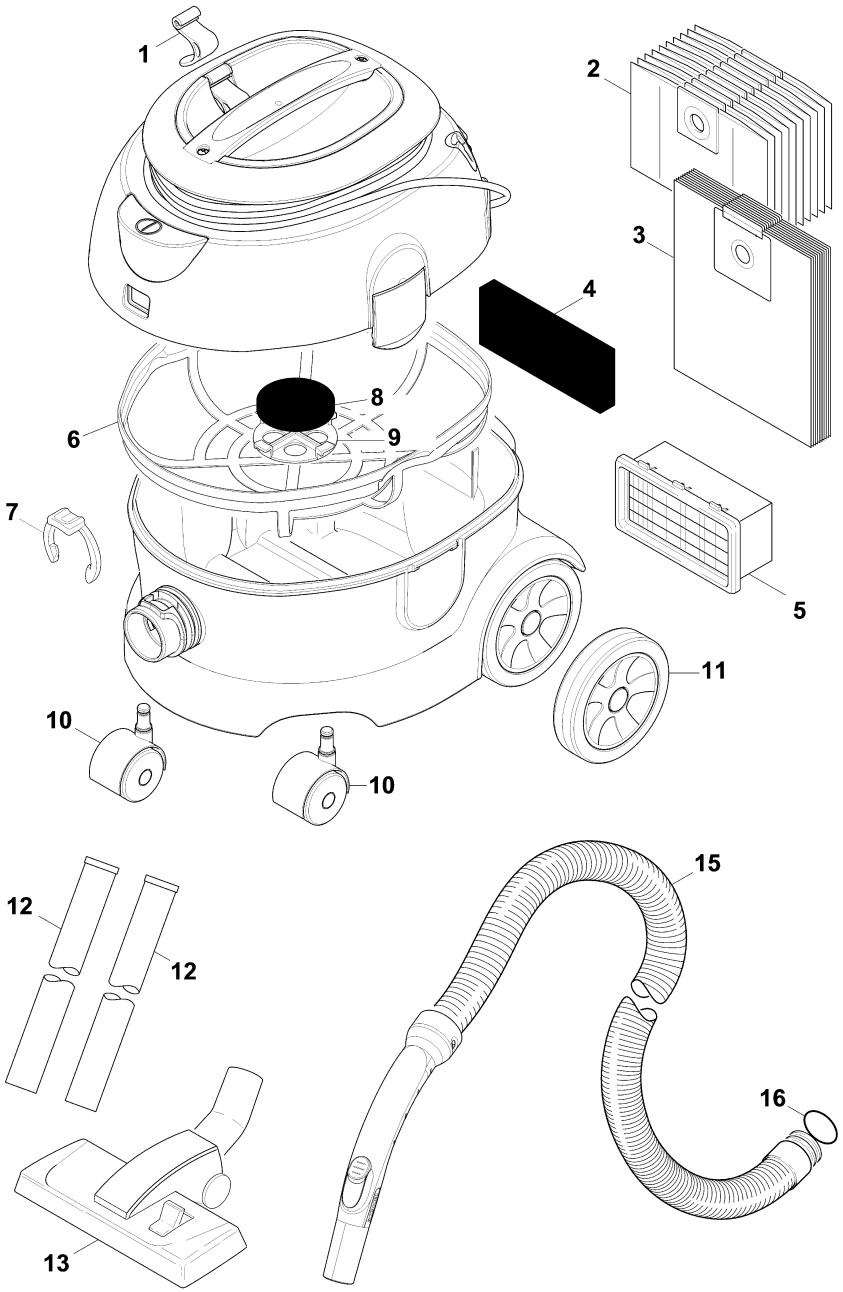
1
2
3
4
5
6
7
8
9
10
10
11
12
12
13
15
16

POS	Cod. articolo	Descrizione	Numero	Unità	Testo nota a piè di pagina
1	5.032-597.0	GANCIO APPENDICAVO T 12/1	1.000	ST	
2	6.904-312.0	Sacchetto filtro carta 10 St.	1.000	ST	
3	6.904-315.0	Sacchetto filtro tessuto non tessuto	1.000	ST	
4	6.414-802.0	FILTRI PPI CPL. NT 12/1 RICAMBI	1.000	ST	
5	6.414-801.0	Filtro HEPA	1.000	ST	
6	5.731-640.0	Cestello filtrante	1.000	ST	fleece
6	4.731-011.0	Cestello filtrante imballato	1.000	ST	
7	5.343-022.0	ANELLO DI SICUREZZA T 12/1	1.000	ST	
8	6.414-611.0	BLISTER 5 FILTRI ASPIR. T171/T191	1.000	ZSA	
9	5.032-674.0	GRIGLIA MOTORE T 12/1	1.000	ST	
10	6.435-707.0	RUOTA PIVOT Ø50 C/PERNO Ø11 T 12/1	2.000	ST	
11	4.515-324.0	Ruota completo	2.000	ST	
12	6.903-850.0	Tubo rigido di aspirazione DN 32	2.000	ST	
13	6.907-410.0	Bocchetta combinata imballato grigio-bas	1.000	ST	
15	4.440-907.0	Tubo flessibile aspirazione con gomito a	1.000	ST	
16	6.363-182.0	Anello di tenuta 30,2 x 3,0	1.000	ST	