8 Distinta breve dei ricambi (1.527-188.3)

Professional \ Aspiratore \ Aspiratore a secco \ T 8/1 L *EU \ Distinta breve dei ricambi

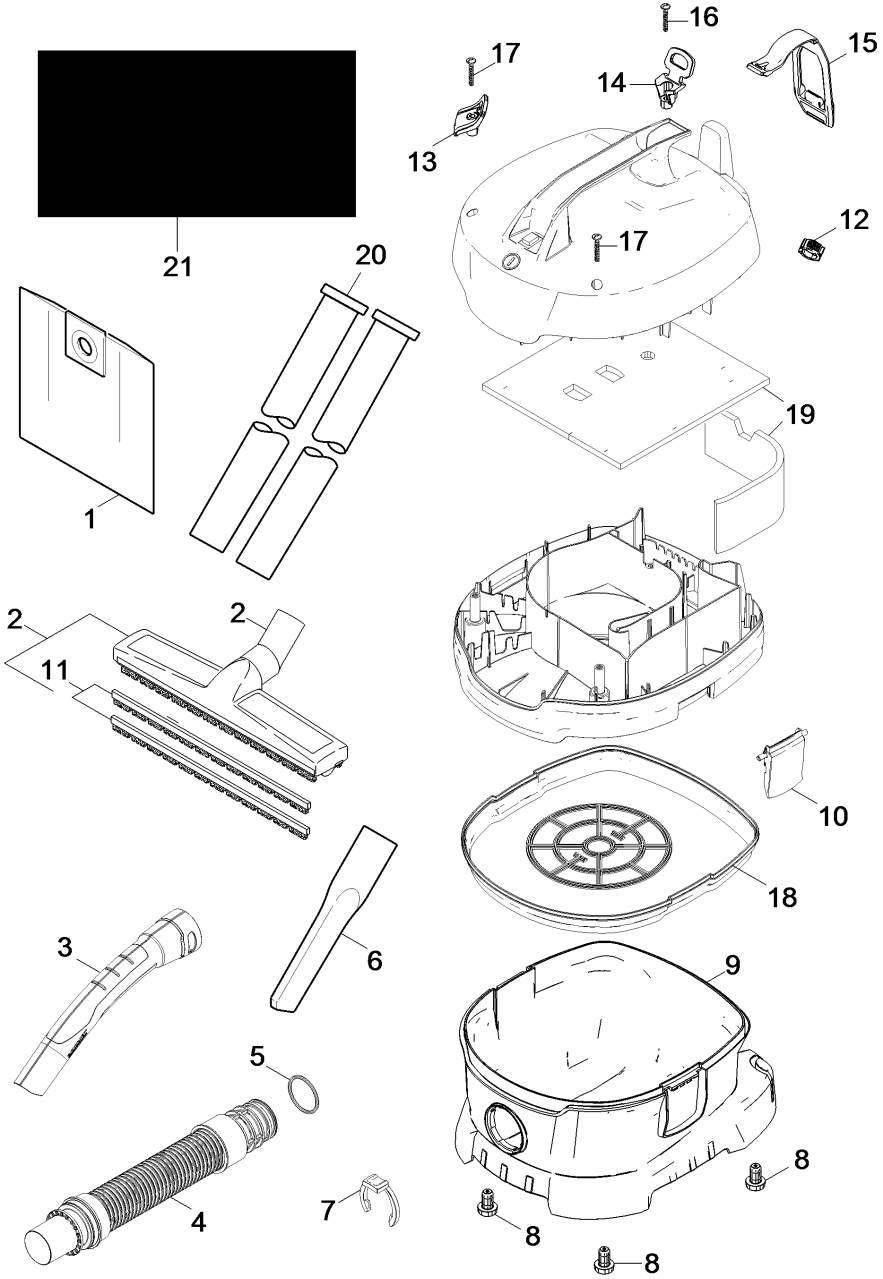

POS	Cod. articolo	Descrizione	Numero	Unità
1	6.904-084.0	Sacchetti filtro tessuto non tessuto 10	1.000	ST
2	2.840-038.0	Bocchetta pavimenti imballato NW35	1.000	ST
3	5.322-166.0	Manico tubo flessibile aspirazione piega	1.000	ST
4	2.889-100.0	Tubo flessibile aspirazione completo ric	1.000	ST
5	6.362-163.0	Anello di tenuta 30,2 X 3,0-NBR 70	1.000	ST
7	5.343-022.0	ANELLO DI SICUREZZA T 12/1	1.000	ST
8	2.889-124.0	Set tampone in gomma	1.000	ST
9	2.889-167.0	Serbatoio ricambio	1.000	ST
10	5.033-035.0	Linguetta di chiusura	2.000	ST
11	6.903-039.0	Set gruppo spazzole	1.000	ST
12	5.033-928.0	Spina fissaggio RAL 1018	1.000	ST
13	5.373-016.0	Fissaggio cintura per trasporto davanti	2.000	ST
14	5.373-017.0	Fissaggio cintura per trasporto dietro	1.000	ST
15	5.373-015.0	Nastro di fissaggio accessori dietro	1.000	ST
16	7.303-171.0	VITE PANEL TF/FL COMBI-TX 5X80 ZN	1.000	ST
17	7.303-111.0	VITE PIELLE FL TX-COMBI 5X50 ZN/N	2.000	ST
18	2.889-099.0	Cestello filtrante completo ricambio	1.000	ST
19	2.889-059.0	Set filtro	1.000	ST
20	2.840-041.0	Tubo rigido di aspirazione set NW35	1.000	ST
21	6.373-035.0	Cintura per trasporto T 8/1	1.000	ST