8 Distinta breve dei ricambi (1.394-219.3)

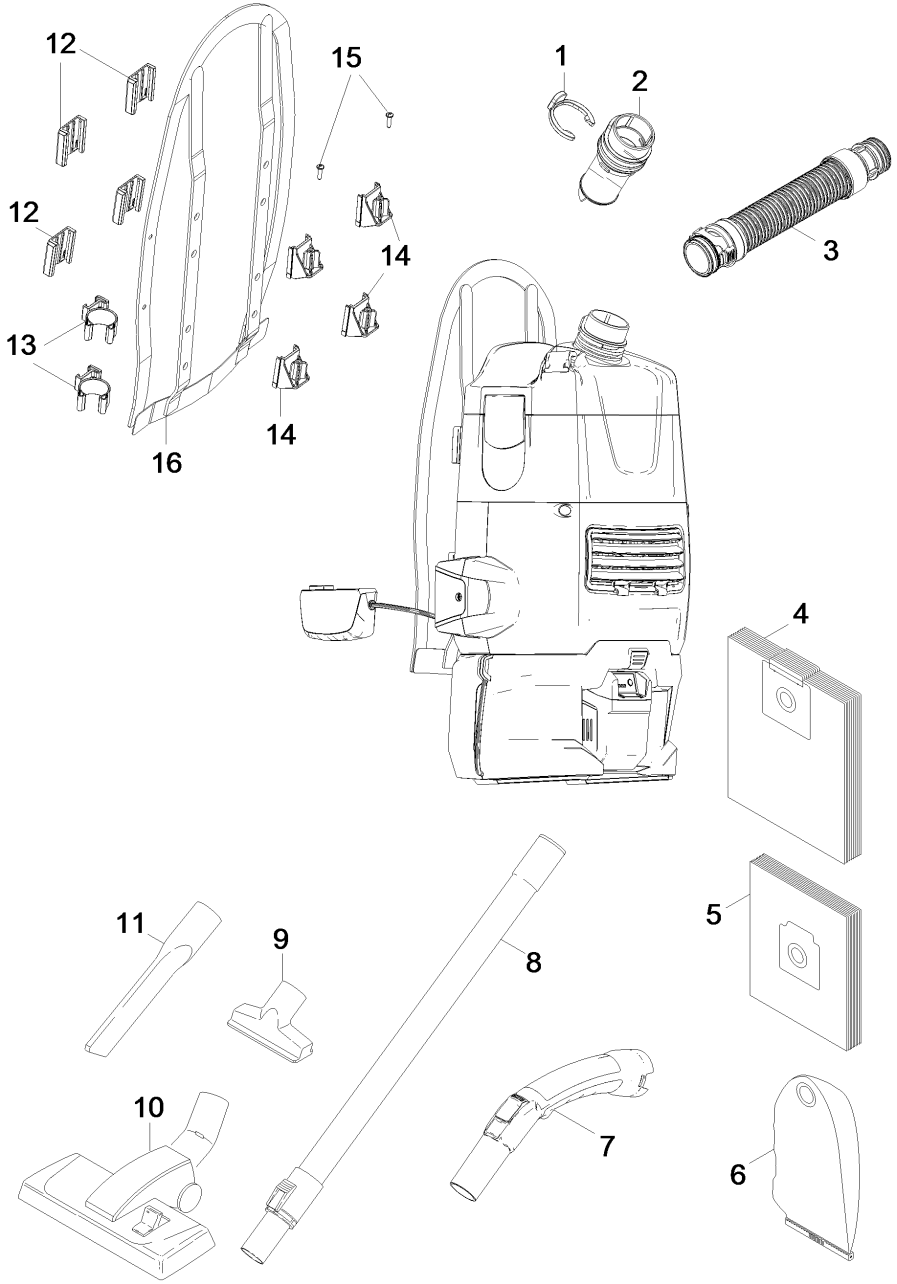

POS	Cod. articolo	Descrizione	Numero	Unità
1	5.343-022.0	ANELLO DI SICUREZZA T 12/1	1.000	ST
2	5.033-140.0	IMBOCCO BV 5/1	1.000	ST
3	2.889-132.0	Tubo flessibile imballato NW35 1,5m	1.000	ST
4	6.904-335.0	Sacchetti filtro tessuto non tessuto 10	1.000	ST
5	6.904-403.0	Sacchetto filtro carta Basic 10 Stck.	1.000	ST
6	6.904-425.0	Sacchetto filtro stoffa	1.000	ST
7	2.889-148.0	Gomito imballato antistatico NW35 2K	1.000	ST
8	2.862-008.0	Tubo telescopico imballato NW35	1.000	ST
9	6.900-233.0	Bocchetta poltrone DN35	1.000	ST
10	2.889-129.0	Bocchetta pavimenti imballato NW35	1.000	ST
11	6.900-385.0	Lancia D35 RAL9005	1.000	ST
12	5.033-330.0	COPERCHIO PIASTRINA BV 5/1	4.000	ST
13	5.033-940.0	Clip giallo	2.000	ST
14	5.044-881.0	PIASTRINA ATTACCO IMBRAGATURA BV 5/1	4.000	ST
15	7.303-205.0	VITE TF/FL COMBI-TX 4x16 ZN/N	4.000	ST
16	9.411-061.0	IMBRAGATURA BV 5/1 Hybrid	1.000	ST