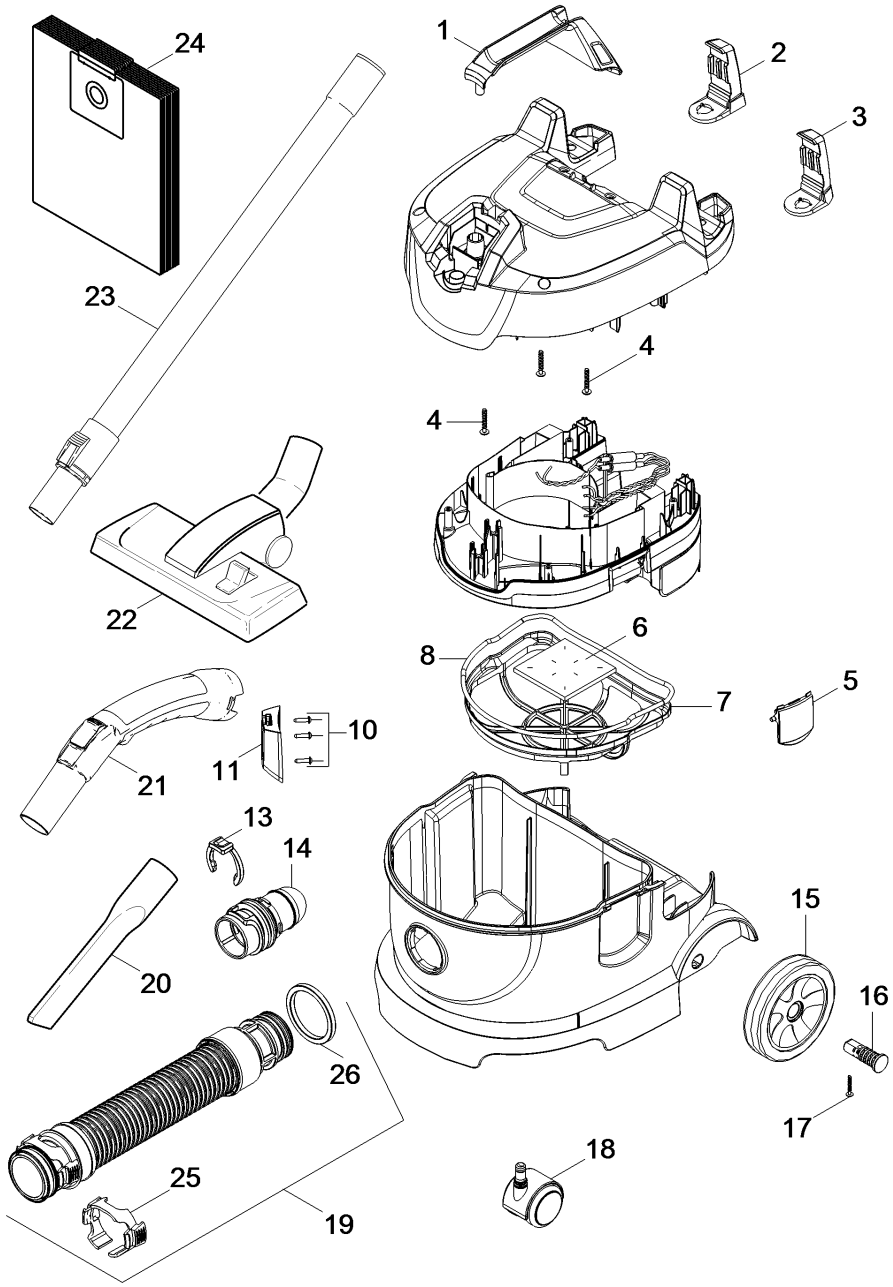
24
1
2
3
23
4
4
22
6
8
7
5
10
11
21
13
14
15
20
16
26
17
18
25
19

| POS | Cod. articolo | Descrizione | Numero | Unità |
|---|---|---|---|---|
| 1 | 5.322-205.0 | Manico | 1.000 | ST |
| 2 | 5.045-082.0 | Supporto tubo flessibile destra T 9/1 BP | 1.000 | ST |
| 3 | 5.045-083.0 | Supporto tubo flessibile sinistra T 9/1 | 1.000 | ST |
| 4 | 7.303-086.0 | VITE PANEL TF/FL TX 5X30 S/P ZN/N | 3.000 | ST |
| 5 | 5.034-101.0 | Linguetta di chiusura | 2.000 | ST |
| 6 | 2.889-119.0 | Set filtro salvamotore | 1.000 | ST |
| 7 | 5.731-628.0 | ANELLO FILTRO CPL. T9/1 RICAMBI | 1.000 | ST |
| 8 | 6.273-257.0 | ANELLO GOMMA NATURALE Ø6 X L875 | 1.000 | ST |
| 10 | 7.303-205.0 | VITE TF/FL COMBI-TX 4x16 ZN/N | 3.000 | ST |
| 11 | 5.032-931.0 | SUPPORTO SPAZZOLA T 9/1 | 1.000 | ST |
| 13 | 5.343-022.0 | ANELLO DI SICUREZZA T 12/1 | 1.000 | ST |
| 14 | 5.032-567.0 | IMBOCCO CONTENITORE T 12/1 | 1.000 | ST |
| 15 | 5.515-355.0 | Ruota grigio-basalto RAL 7012 | 2.000 | ST |
| 16 | 5.317-379.0 | Perno grigio-basalto RAL 7012 | 2.000 | ST |
| 17 | 7.303-086.0 | VITE PANEL TF/FL TX 5X30 S/P ZN/N | 2.000 | ST |
| 18 | 6.435-707.0 | RUOTA PIVOT Ø50 C/PERNO Ø11 T 12/1 | 2.000 | ST |
| 19 | 2.889-133.0 | Tubo flessibile imballato NW35 2.5m | 1.000 | ST |
| 20 | 6.900-385.0 | Lancia D35 RAL9005 | 1.000 | ST |
| 21 | 2.889-148.0 | Gomito imballato antistatico NW35 2K | 1.000 | ST |
| 22 | 2.889-129.0 | Bocchetta pavimenti imballato NW35 | 1.000 | ST |
| 23 | 2.862-008.0 | Tubo telescopico imballato NW35 | 1.000 | ST |
| 24 | 6.904-335.0 | Sacchetti filtro tessuto non tessuto 10 | 1.000 | ST |
| 25 | 5.031-140.0 | Anello elastico NW35 | 1.000 | ST |
| 26 | 5.363-255.0 | Guarnizione a forma di X | 1.000 | ST |