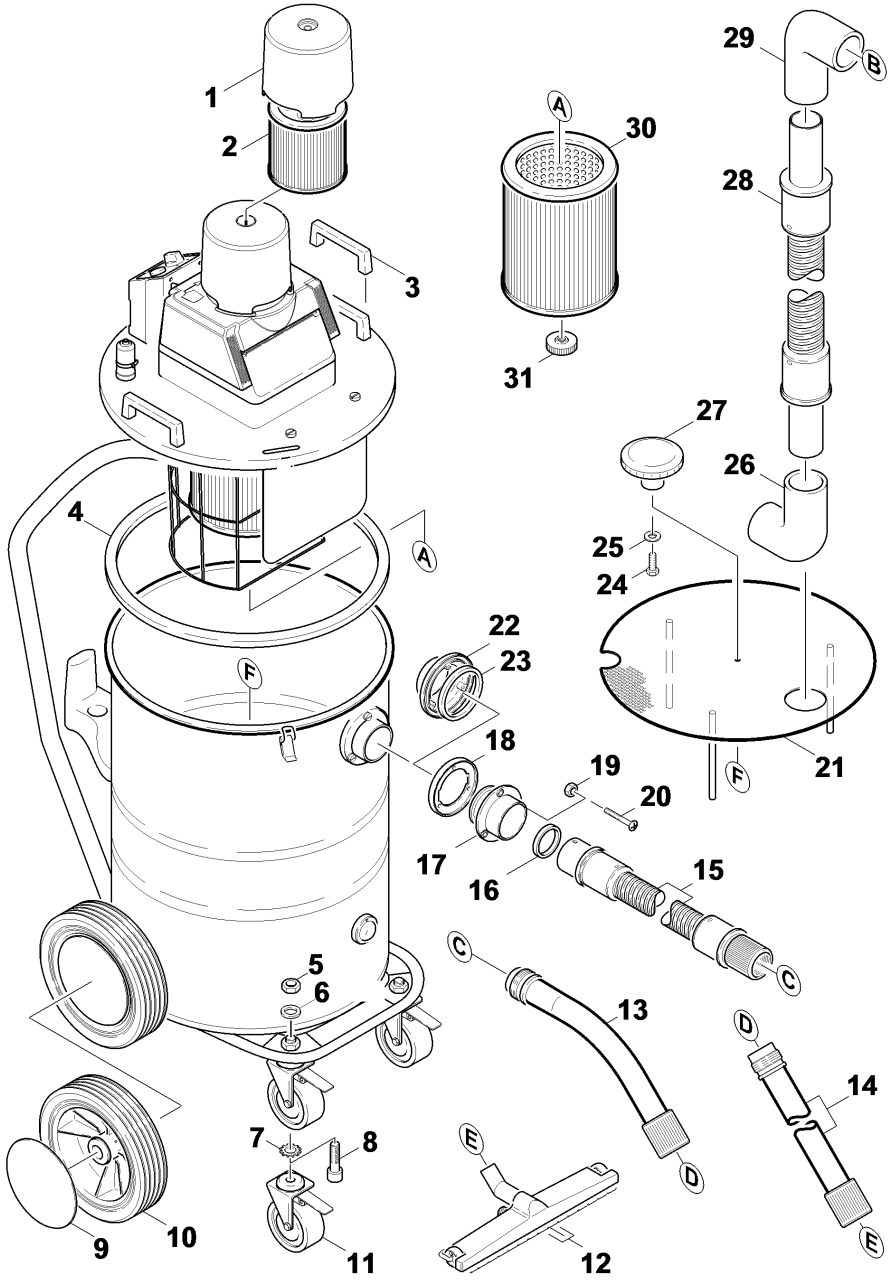
1
2
3
4
5
6
7
8
9
10
11
12
13
14
15
16
17
18
19
20
21
22
23
24
25
26
27
28
29
30
31
A
B
C
D
E
F

POS	Cod. articolo	Descrizione	Numero	Unità
1	5.064-186.0	Coperchio filtro	1.000	ST
2	6.414-808.0	Filtro a cartuccia solo per ricambio	1.000	ST
3	6.321-013.0	MANIGLIA DI SOLLEVAMENTO NT 801	2.000	ST
4	5.363-164.0	TRAFILATO ESPANSO 18X11.5X1400	1.000	ST
5	7.311-423.0	DADO ESAGONALE M10 AUTOBLOCC. Z/B	2.000	ST
6	7.312-285.0	Rondella 10 -200HV-A2E ISO7093-1	2.000	ST
7	7.312-160.0	RONDELLA DENT.ESTER.Ø10.5 DIN6797	2.000	ST
8	7.306-063.0	VITE TC/EI M10x30 ZN/N ISO 4767	2.000	ST
9	5.064-392.0	Coprimozzo grigio	2.000	ST
10	6.435-312.0	Ruota D250	2.000	ST
11	6.435-287.0	Ruota pivattante M.F.	2.000	ST
12	4.130-399.0	SPAZZOLA CPL. ø40 NT 80/1 B1 M S	1.000	ST
13	4.036-032.0	PROLUNGA CURVA Ø40 CPL.	1.000	ST
14	4.025-372.0	TUBO PROLUNGA Ø40 CPL.	1.000	ST
15	4.440-001.0	Tubo flessibile aspirazione completo B1	1.000	ST
16	5.363-159.0	ANELLO MOUSSE Ø50X3X7 NERO	1.000	ST
17	4.036-038.0	Curva di tubo completo	1.000	ST
18	5.122-084.0	GUARNIZIONE IMBOCCO X NT702I	1.000	ST
19	7.311-037.0	Dado esagono M 5-CU2 ISO 4032	3.000	ST
20	7.305-091.0	Vite a testa svasata M5x25 -A2-70 (In6R	3.000	ST
21	4.002-056.0	Piastra filtrante	1.000	ST
22	5.122-451.0	Flangia	1.000	ST
23	5.363-234.0	Anello di tenuta	1.000	ST
24	7.304-546.0	Vite esagono M 8x12-A2-70 ISO 4017	1.000	ST
25	7.312-283.0	Rondella 8-CuZn ISO 7093-1	1.000	ST
26	5.408-054.0	RACCORDO A GOMITO Ø39 X NT801	1.000	ST
27	6.322-007.0	POMELLO Ø56 C/INSERTO M8	1.000	ST
28	4.440-003.0	Tubo flessibile aspirazione DN40	1.000	ST
29	5.408-054.0	RACCORDO A GOMITO Ø39 X NT801	1.000	ST
30	6.904-325.0	FILTRO CARTUCCIA NT80/1 B1 M	1.000	ST
31	6.322-010.0	MANOPOLA ZIGRINATA Ø50 M8	1.000	ST