5 Distinta breve dei ricambi NT 30/1 Tact (1.148-201.3)

Professional \ Aspiratore \ Aspiratore liquidi/solidi \ NT 30/1 Tact L *EU \ Distinta breve dei ricambi NT 30/1 Tact

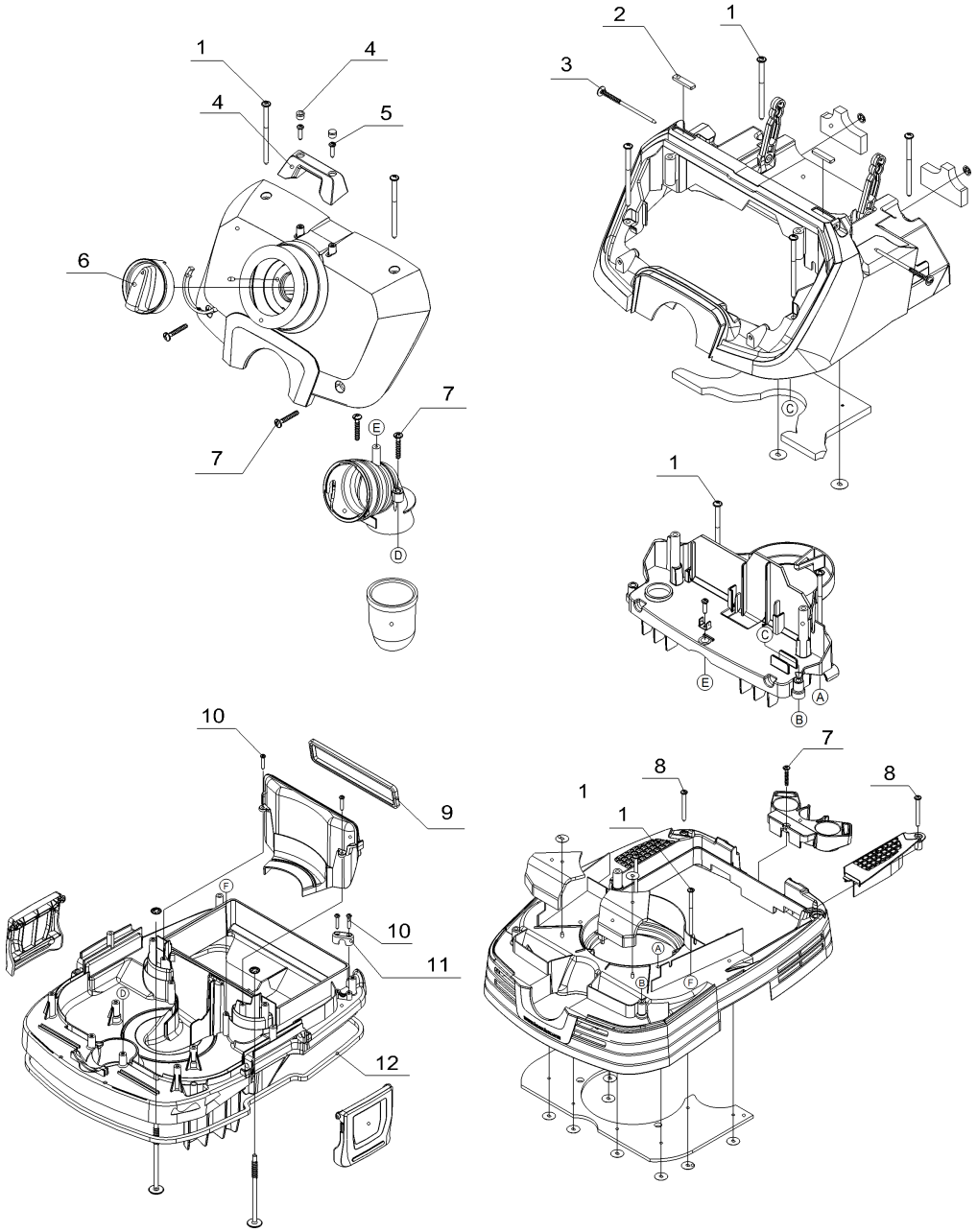

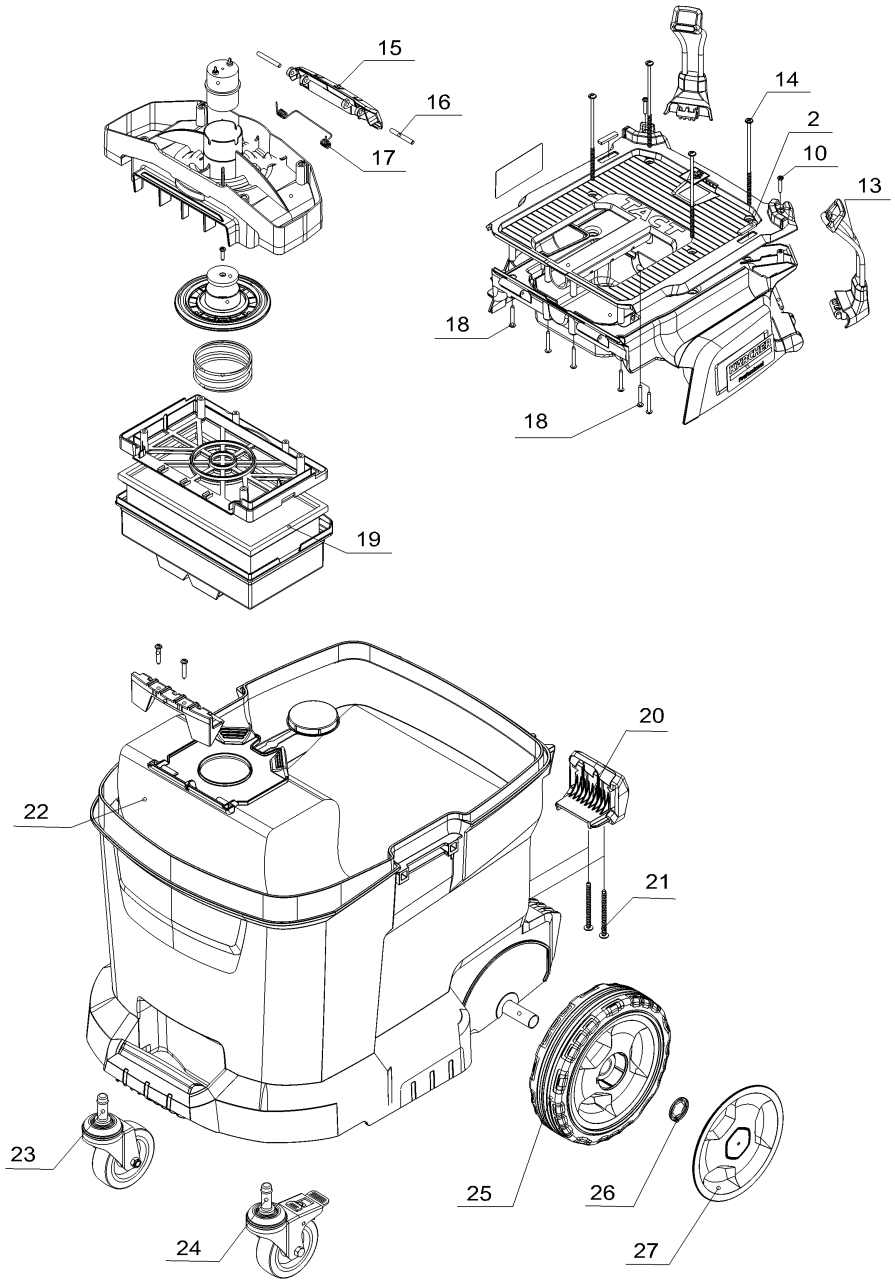
15
16
17
14
2
10
13
18
18
19
20
22
21
23
24
25
26
27

POS	Cod. articolo	Descrizione	Numero	Unità
1	7.303-171.0	VITE PANEL TF/FL COMBI-TX 5X80 ZN	10.000	ST
2	4.070-360.0	Gomma antiscivolo set	1.000	ST
3	5.107-004.0	Vite di guida	2.000	ST
4	4.070-345.0	Fissaggio custodia	1.000	ST
5	7.303-129.0	VITE PIELLE TC TX-COMBI 4X16 ZN/N	2.000	ST
6	5.744-001.0	Manopola	1.000	ST
7	7.303-086.0	VITE PANEL TF/FL TX 5X30 S/P ZN/N	7.000	ST
8	7.303-111.0	VITE PIELLE FL TX-COMBI 5X50 ZN/N	8.000	ST
9	5.363-187.0	Guarnizione aria in entrata	1.000	ST
10	7.303-096.0	VITE TC COMBI-TX 4x22 ZN/N	8.000	ST
11	5.034-505.0	FERMACAVO K2101	1.000	ST
12	6.273-018.0	Cordone di tenuta carter basamento	1.000	ST
13	4.071-086.0	Tubo flessibile gancio set	1.000	ST
14	7.303-323.0	Vite 5x130 -10.9-R2R (In6Rd)	4.000	ST
15	5.322-157.0	Coperchio del filtro chiusura	1.000	ST
16	5.317-231.0	PERNO BV 5/1	1.000	ST
17	5.333-221.0	Molla	1.000	ST
18	7.303-285.0	Vite 4x30 -10.9-R2R (K-In6Rd)	8.000	ST
19	6.904-360.0	Filtro plissettato solo per ricambio Kae	1.000	ST
20	5.044-317.0	Supporto bocchetta pavimenti	1.000	ST
21	7.303-234.0	Vite 5x60 -10.9-A2K (K-In6Rd)	2.000	ST
22	2.889-154.0	Sacchetti filtro tessuto non tessuto 5 p	1.000	ST
23	6.435-894.0	Rotella Ø75	1.000	ST
24	6.435-895.0	Rotella con freno Ø75	1.000	ST
25	5.515-361.0	Ruota D180	2.000	ST
26	6.343-168.0	Disco protettivo	2.000	ST
27	5.515-386.0	Coprimozzo grande RAL 7012	2.000	ST