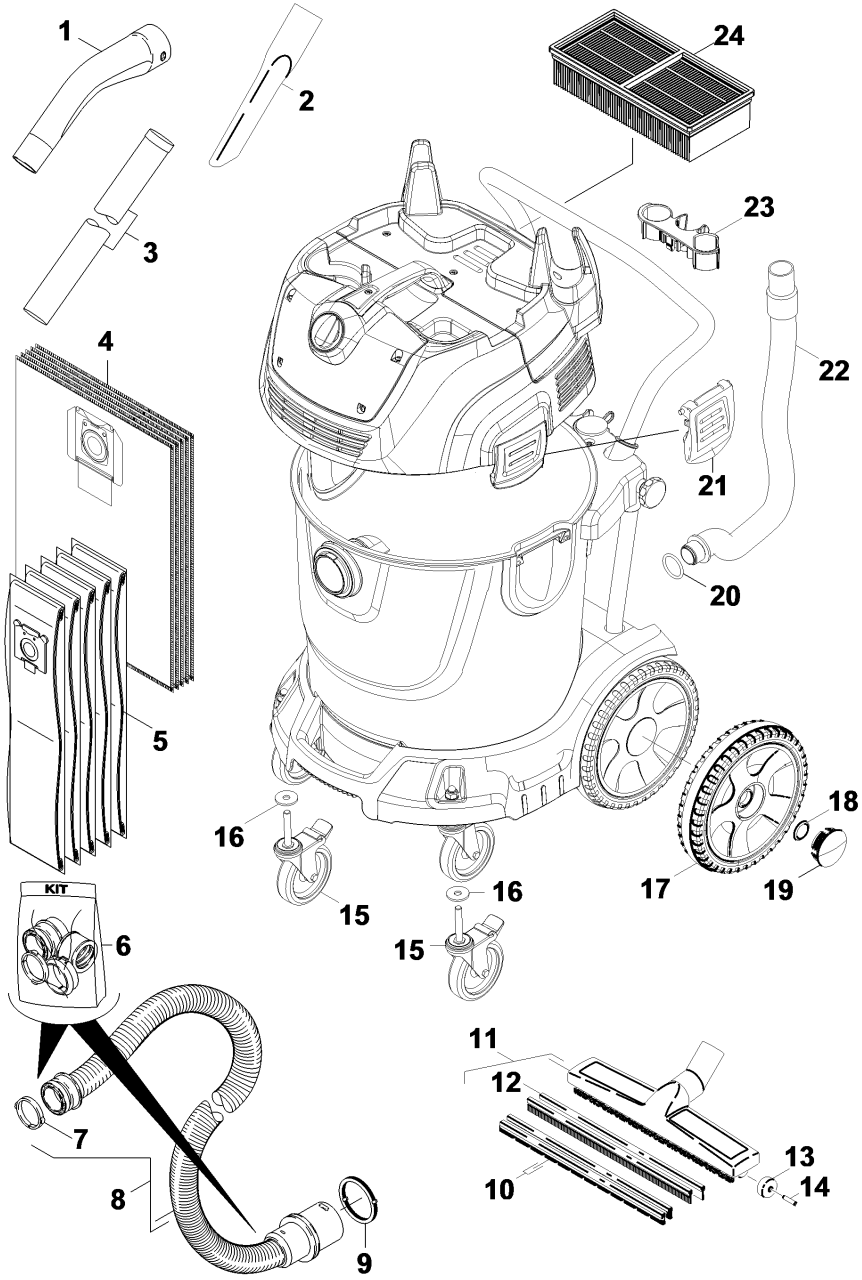
1
2
3
4
5
6
7
8
9
10
11
12
13
14
15
15
16
16
17
18
19
20
21
22
23
24
KIT

| POS | Cod. articolo | Descrizione | Numero | Unità |
|---|---|---|---|---|
| 1 | 5.032-427.0 | IMPUG.CURVA MODUL Ø40 CONDUTTIVA | 1.000 | ST |
| 2 | 6.903-033.0 | LANCIA Ø 40 L.300 | 1.000 | ST |
| 3 | 6.900-275.0 | PROLUNGA Ø 40X550 CROMATA C/ANELL | 2.000 | ST |
| 4 | 6.904-424.0 | Sacchetto filtro tessuto non tessuto 5 S | 1.000 | ST |
| 5 | 6.904-285.0 | SET FILTRI NT 65/2 | 1.000 | ST |
| 6 | 2.639-873.0 | Kit di riparazione | 1.000 | ST |
| 7 | 5.031-905.0 | Anello elastico C40 | 1.000 | ST |
| 8 | 6.906-546.0 | FLESS. Ø40 4MT EL. C/ANELLO | 1.000 | ST |
| 9 | 6.273-009.0 | Anello di tenuta EPDM | 1.000 | ST |
| 10 | 6.905-878.0 | SET STRIP SPAZZOLA x NT 801 B1-S | 1.000 | ST |
| 11 | 6.906-554.0 | SPAZZOLA WESSEL Ø41 NT 65/2 RIC. | 1.000 | ST |
| 12 | 6.905-877.0 | Set labbri di gomma solo per ricambio | 1.000 | ST |
| 13 | 6.435-292.0 | Rotella solo per ricambio | 2.000 | ST |
| 14 | 6.437-026.0 | Asse | 2.000 | ST |
| 15 | 6.435-765.0 | RUOTA PIVOT 100 C/FRENO HILTI VC 40 | 2.000 | ST |
| 16 | 7.312-262.0 | RONDELLA PIANA 11x34x3 100HV-A3E ISO7094 | 2.000 | ST |
| 17 | 4.515-320.0 | Ruota completo | 2.000 | ST |
| 18 | 6.343-162.0 | Disco protettivo -25 | 2.000 | ST |
| 19 | 2.889-086.0 | Set coprimozzo | 1.000 | ST |
| 20 | 6.363-562.0 | O-RING Ø34 X 4 NT 65/2 TACT | 1.000 | ST |
| 21 | 5.033-434.0 | LEVA CHIUSURA NT 65/2 TACT | 1.000 | ST |
| 22 | 6.392-981.0 | TUBO DI SCARICO Ø32 C/MANIC.GIALLO | 1.000 | ST |
| 23 | 5.044-504.0 | SUPPORTO ACCES.PICC.NT 65/2 TACT GIALLO | 1.000 | ST |
| 24 | 6.907-276.0 | Filtro plissettato cellulosa imballato | 1.000 | ST |